POZNÁMKA

- VÝPISY VÝROBKŮ NENAHRAZUJÍ VÝROBNÍ DOKUMENTACI, JSOU SPECIFIKOVÁNY POUZE VYBRANÉ PARAMETRY V SOUVISLOSTI S POŽADOVANÝM ÚČELEM POUŽITÍ
- PŘI VÝROBĚ A MONTÁŽI JE NUTNO DODRŽET PŘÍSLUŠNÉ TECHNICKÉ NORMY, RESP. TECHNOLOGICKÉ POSTUPY
- ZABUDOVÁNÍ OKEN DVEŘÍ BUDE PROVEDENO V SOULADU S TNI 74 6077 - OKNA A VNĚJŠÍ DVEŘE - POŽADAVKY NA ZABUDOVÁNÍ
- PŘED VÝROBOU NUTNO ROZMĚRY VŠECH VÝROBKŮ ZAMĚŘIT NA STAVBĚ !

Revize	Vypracoval	Popis obsahu revize	Datum

LT PROJEKT
PROJEKTOVÁNÍ ZDRAVOTNICKÉ VÝSTAVBY

Hlavní inženýr projektu:
ING. LUDĚK TOMEK
Vedoucí projektant zakázky:
ING. JAN KOCMÁNEK

Investor:
Zlínský kraj
ZLÍN, TŘ. TOMÁŠE BATI Č.P. 21, PSČ 761 90
Telefon: +420 577 043 111 www.kr-zlinsky.cz

Profese:
ARCH - STAV

Zpracovatel dílu:
LT PROJEKT a.s. , Kroftova 45, 616 00 Brno
Tel: +420 533 445 503 Fax: +420 533 445 506
E-mail: ondrej.can@ltprojekt.cz

Odpovědný projektant:	Vypracoval:	Kontroloval:
ING. ONDŘEJ ČÁŇ	ING. LUDMILA SKLENÁŘOVÁ	ING. JAN KOCMÁNEK
	ING. ARCH. TKACZOVÁ	

Autorizace:

Akce: **KROMĚŘÍŽSKÁ NEMOCNICE A.S.**
PŘÍSTAVBA BUDOVY A

Zakázkové číslo: DPS 59 - 2016
Datum: 03 - 2017
Formát:
Paré:

Objekt: PŘÍSTAVBA BUDOVY A SO 01
Stupeň: PROVEDENÍ STAVBY

Obsah:
VÝPIS ZÁMEČNICKÝCH VÝROBKŮ

Měřítko:

Číslo výkresu:
D1.01.01-501

OZN.	POPIS SYSTÉMU GENERÁLNÍHO KLÍČE
	Popis: - na základě systému generálního klíče jsou přiděleny priority vstupu do jednotlivých místností jednotlivcům či skupinám osob - systém generálního klíče slouží k řízení pohybu osob v řešených prostorech
	Prvky: Generální klíč - má přístupová práva do všech cylindrických vložek Hlavní klíč - má přístupová práva do předem definovaných cylindrických vložek Vlastní klíč - má přístupová práva pouze do jediné konkrétní cylindrické vložky Cylindrická vložka - umožňuje odemčení dveří generálním klíčem, hlavním klíčem, vlastním klíčem
	Vlastnosti: - certifikace dle ČSN EN 1627:2012 - bezpečnostní třída RC4 - vložky i klíče jsou chráněny patentem nebo užitným vzorem - 6-ti stavítkový uzamykací systém - zvýšená ochrana proti odvrtání - klíče podléhají centrální evidenci
	- dělení do skupin (uzamykací plán) bude řešeno a upřesněno uživatelem s dodavatelem systému generálního klíče před výrobou - rozměr vložek bude upřesněn zaměřením na osazených dveří na stavbě

VÝPIS ZÁMEČNICKÝCH VÝROBKŮ

OZN.	SCHEMA	POPIS		POČET 1 PP	1 NP	2 NP	3 NP	4 NP	S	Σ
Z/1	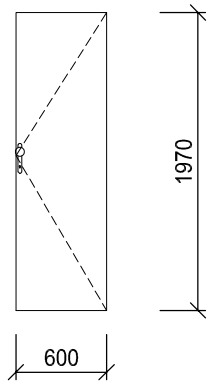	Dveře vnitřní ocelové, jednokřídlové, plné, hladké, otevíravé s polodrážkou, s tepelnou izolací. Výplň dveřního křídla z minerální ohnivzdorné desky. Základní nátěr reaktivní barvou. Kování: - jednostranně koule-klika (koule ze strany chodby) se štítky dveřními z matné nerez oceli, zámek vložkový včetně vložky a klíčů - zámek v systému generálního klíče Povrchová úprava: - finální nátěr dle barevného řešení Rozměr dveří: 600 x 1970 mm	L P						
						1	1		2
Z/2	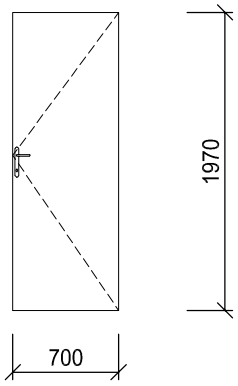	Dveře vnitřní s požární odolností, z žárově pozinkované oceli. Dveře jednokřídlové, plné, hladké, otočné, s polodrážkou, kouřotěsné. Oboustranně opláštěné, výplň z minerální ohnivzdorné desky. Základní nátěr reaktivní barvou. Kování: - jednostranně klika se štítky dveřními z matné oceli, zámek vložkový včetně vložky a klíčů - samozavírač se zpožděním, s požární odolností - zámek v systému generálního klíče Povrchová úprava: - finální nátěr dle barevného řešení Požární odolnost: EI 30/DP1-C, S Rozměr dveří: 700 x 1970 mm	L P	1						1
Z/3	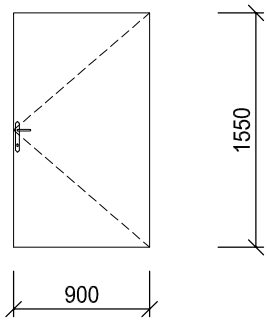	Dveře vnitřní s požární odolností, z žárově pozinkované oceli. Dveře jednokřídlové,plné, hladké, otočné, s polodrážkou, kouřotěsné. Oboustranně opláštěné, výplň z minerální ohnivzdorné desky. Základní nátěr reaktivní barvou. Kování: - oboustranně klika-klika se štítky dveřními z matné oceli, zámek vložkový včetně vložky a klíčů - samozavírač se zpožděním, s požární odolností - zámek v systému generálního klíče Povrchová úprava: - finální nátěr dle barevného řešení Požární odolnost: EI 45/DP1-C Rozměr dveří: 900 x 1550 mm	L P	1						1

! PŘED VÝROBOU NUTNO ROZMĚRY VŠECH VÝROBKŮ ZAMĚŘIT NA STAVBĚ !

VÝPIS ZÁMEČNICKÝCH VÝROBKŮ

OZN.	SCHEMA	POPIS		POČET 1 PP	1 NP	2 NP	3 NP	4 NP	S	Σ
Z 4	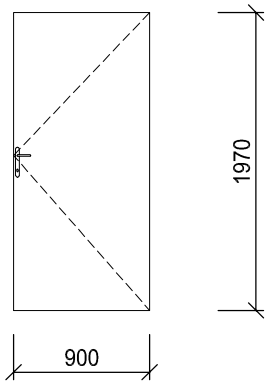	Dveře vnitřní s požární odolností, z žárově pozinkované oceli. Dveře jednokřídlové, plné, hladké, otočné, s polodrážkou, kouřotěsné. Oboustranně opláštěné, výplň z minerální ohnivzdorné desky. Základní nátěr reaktivní barvou. Kování: - oboustranně klika se štíty dveřními z broušené nerez oceli - zámek elektromechanický samozamykací (včetně kabelů, průchodky, protiplechu a kování) jednostranně čtečka karet (ze strany chodby) - samozavírač se zpožděním, s požární odolností - zámek v systému generálního klíče Povrchová úprava: - finální nátěr dle barevného řešení								
		Požární odolnost: EW 90/DP1-C	L	2						2
		Rozměr dveří: 900 x 1970 mm	P	1						1
Z 5	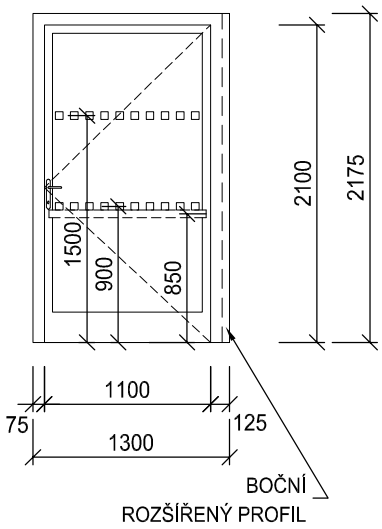	Stěna vnitřní z hliníkových profilů. Dveře otvíravé jednokřídlé. Zasklení sklem bezpečnostním tvrzeným, čirým. Minimální plocha čirého prosklení 0,06 m². Rám dveří z jedné strany doplněn o rozšiřovací profil. Ve výšce 1500 a 900 mm provést pruh terčíků 50x50 mm (o vzájemné rozteči max.150 mm) dobře viditelných proti pozadí. Při otevření dveřního křídla musí být průchod min. 1100 mm. Kování: - jednostranně paniková klika - klika se štíty dveřními z broušené nerez oceli, zámek vložkový s panikovou funkcí, včetně vložky a klíčů - ve směru otevírání (proti závěsům) na dveřních křídlech ve výšce 850 mm horizontální madlo kruhového průřezu z broušené nerez oceli - zámek v systému generálního klíče Povrchová úprava: - vypalovaný lak dle barevného řešení								
		Rozměr dveří: 1100 x 2100 mm	L			1	1	1		3
		Rozměr otvoru: 1300 x 2175 mm	P							
Z 6	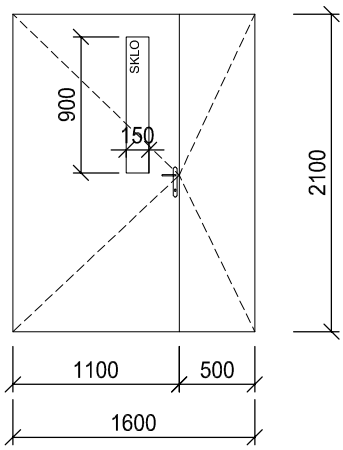	Dveře vnitřní s požární odolností dvoukřídlové o nestejném křídle z žárově pozinkované oceli. Částečně prosklené, hladké, otočné, s polodrážkou. Oboustranně opláštěné, výplň z minerální ohnivzdorné desky. Zasklení sklem bezpečnostním tvrzeným, čirým, s požární odolností. Minimální plocha zasklení 0,06 m^2. Při otevření dveřního křídla musí být průchod min. 1100 mm. Základní nátěr reaktivní barvou. Kování: - jednostranně paniková klika - klika se štíty dveřními z broušené nerez oceli, zámek vložkový s panikovou funkcí, včetně vložky a klíčů - zámek v systému generálního klíče - požární konzole pro dvoukřídlové dveře, dveřní zavírače se zpožděním, kluzná ramínka, koordinátor zavírání - zajištění malého křídla Povrchová úprava: - finální nátěr dle barevného řešení								
		Požární odolnost: EI 45/DP1-C,S	L	1						1
		Rozměr dveří (křídla): 1600 (1100+500) x 2100 mm	P							

! PŘED VÝROBOU NUTNO ROZMĚRY VŠECH VÝROBKŮ ZAMĚŘIT NA STAVBĚ !

VÝPIS ZÁMEČNICKÝCH VÝROBKŮ

OZN.	SCHEMA	POPIS		POČET 1 PP	1 NP	2 NP	3 NP	4 NP	S	Σ
Z 7	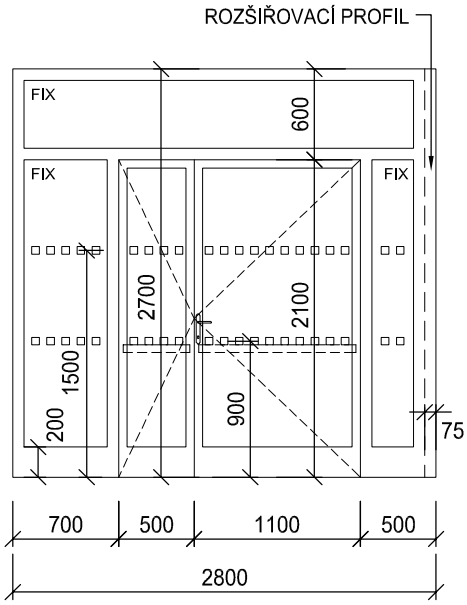	Stěna vnitřní z hliníkových profilů, s požární odolností. Stěna provedena z dvoukřídlých dveří asymetrických, horního pevně zaskleného nadsvětlíku a dvou pevně zasklených bočních světlíků. Dveře otvíravé dvoukřídlé, kouřotěsné. Zasklení sklem bezpečnostním tvrzeným, čirým, s požární odolností. Minimální plocha čirého prosklení 0,06 m². Rám dveří z jedné strany doplněn o rozšiřovací profil. Ve výšce 1500 a 900 mm provést pruh terčíků 50x50 mm (o vzájemné rozteči max.150 mm) dobře viditelných proti pozadí. Při otevření dveřního křídla musí být průchod min. 1100 mm. Kování: - jednostranně paniková klika - klika se štíty dveřními z broušené nerez oceli, zámek vložkový s panikovou funkcí, včetně vložky a klíčů - ve směru otevírání (proti závěsům) na dveřních křídlech ve výšce 850 mm horizontální madlo kruhového průřezu z broušené nerez oceli - požární konzole pro dvoukřídlové dveře, dveřní zavírače se zpožděním, kluzná ramínka, koordinátor zavírání - zámek v systému generálního klíče Povrchová úprava: - vypalovaný lak dle barevného řešení Požární odolnost: EI 30/DP3-C, S Rozměr dveří: 1100+500 x 2100 mm Rozměr otvoru: 2800 x 2700 mm	L P		1				1
Z 8	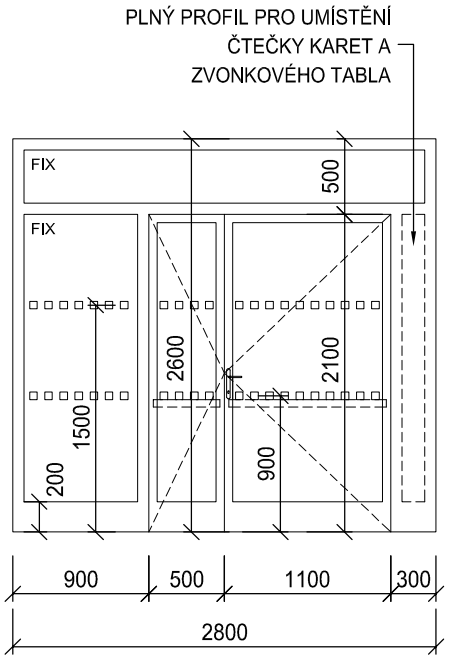	Stěna vnitřní z hliníkových profilů. Stěna provedena z dvoukřídlých dveří asymetrických, horního pevně zaskleného nadsvětlíku a dvou pevně zasklených bočních světlíků. Dveře otvíravé dvoukřídlé. Zasklení sklem bezpečnostním tvrzeným, čirým. Minimální plocha čirého prosklení 0,06 m². Součástí stěny je plný profil pro umístění čtečky karet a zvonkového tabla (přesný rozměr bude určen dle vybrané technologie SLP). Ve výšce 1500 a 900 mm provést pruh terčíků 50x50 mm (o vzájemné rozteči max.150 mm) dobře viditelných proti pozadí. Při otevření dveřního křídla musí být průchod min. 1100 mm. Kování: - jednostranně paniková klika - klika se štíty dveřními z broušené nerez oceli - zámek elektromechanický samozamykací v reverzním provedení s panikovou funkcí (včetně kabelů, průchodky, protiplechu a kování) jednostranně čtečka karet, zvonkové tablo - ve směru otevírání (proti závěsům) na dveřních křídlech ve výšce 850 mm horizontální madlo kruhového průřezu z broušené nerez oceli - zámek v systému generálního klíče Povrchová úprava: - vypalovaný lak dle barevného řešení Rozměr dveří: 1100+500 x 2100 mm Rozměr otvoru: 2800 x 2600 mm	L P		1				1

! PŘED VÝROBOU NUTNO ROZMĚRY VŠECH VÝROBKŮ ZAMĚŘIT NA STAVBĚ !

VÝPIS ZÁMEČNICKÝCH VÝROBKŮ

OZN.	SCHEMA	POPIS		POČET 1 PP	1 NP	2 NP	3 NP	4 NP	S	Σ
Z 9	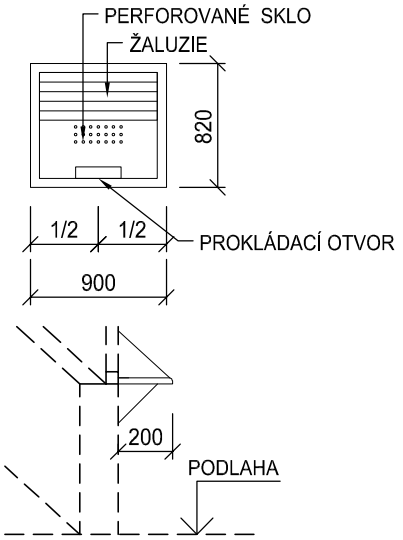	Okno vnitřní průhledové, pevné, z hliníkových profilů. Zasklení sklem bezpečnostním vrstveným čirým. Odolnost proti násilnému vniknutí třídy 3. Ve spodní části skla prokládací otvor 70 X 300 mm s uzávěrem ze strany evidence, ve střední části série kruhových otvorů pro možnost komunikace. Ze strany evidence opatřit horizontální manuálně ovládanou žaluzií z hliníkových lamel. Parapetní deska vnitřní z laminované, omyvatelné a desinfikovatelné DTD, oboustranný postforming, tl.28 mm. Spoj laminátu a protitahového papíru na spodní straně opatřen vrstvou UV laku, zadní hrana je opatřena vrstvou tavného lepidla. Čelní hrany s rádiusem 3 mm. Součástí jsou dvě konzolky z hliníkových profilů a kotvící materiál. Povrchová úprava: - vypalovaný lak dle barevného řešení								
		Rozměr okna: 900 x 820 mm	KS		1					1
		Rozměr parapetní desky: 200 x 900 mm	KS		1					1
Z 10	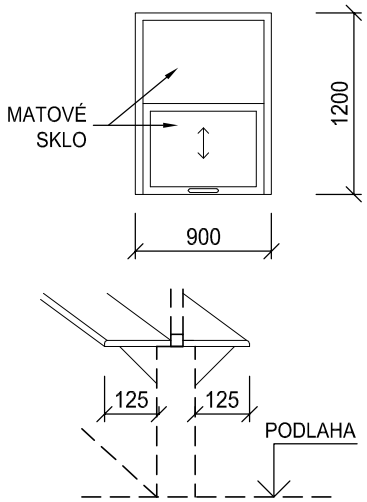	Okno vnitřní podávací, vertikálně výsuvné, z hliníkových profilů. Zasklení sklem bezpečnostním proti úrazům tvrzeným matovým. Manuálně výsuvné s protizávažím, s možností zajištění ve vysunuté poloze. Oboustranně madla okna z nerez oceli, zámek. Uzamykatelné kování ve spodní části otevíravého křídla. Před provedením nutno konzultovat s uživatelem. Parapetní deska vnitřní z laminované, omyvatelné a desinfikovatelné DTD, oboustranný postforming, tl.28 mm. Spoj laminátu a protitahového papíru na spodní straně opatřen vrstvou UV laku, zadní hrana je opatřena vrstvou tavného lepidla. Čelní hrany s rádiusem 3 mm. Součástí jsou dvě konzolky z hliníkových profilů a kotvící materiál. Povrchová úprava: - vypalovaný lak dle barevného řešení								
		Rozměr okna: 900 x 1200 mm	KS			1				1
		Rozměr parapetní desky: 170 x 900 mm	KS			2				2
Z 11	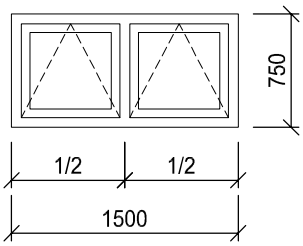	Okno vnější dvoukřídlové, obě křídla sklopná pomocí pákového uzávěru na stěně, s vloženým sloupkem. Okno ze systému z hliníkových profilů s přerušeným tepelným mostem. Stavební hloubka rámu max. 78 mm, stavební hloubka křídla max. 86 mm. Odolnost okna proti zatížení větrem C5/B5, vodotěsnost min E 900 a více, průvzdušnost 4, vážená vzduchová neprůzvučnost 35 dB. Součinitel prostupu tepla U_w = max 1,1 W/m^{2}K. Zasklení izolačním vícesklem čirým. Styk rámu okna se zdivem (zetepl. izolantem) opatřit z vnitřní strany parotěsnou z vnější strany paropropustnou a vodotěsnou páskou. Kování celoobvodové. Povrchová úprava: - vypalovaná barva v odstínu dle výkresů pohledů Oplechování venkovního parapetu z titanzinkového plechu předzvětralého, matný vhled, barevná stálost materiálu. Tloušťka plechu 0,7 mm. V barevném provedení předzvětralý TiZn modrošedý. Rozvinutá šířka parapetu 360 mm, délka 1500 mm. Výrobní dokumentace bude odsouhlasena projektantem a uživatelem. Ovládání otevírání oken před výrobou odsouhlasit uživatelem.								
		Rozměr okna: 1500 x 750 mm	KS		3	3				6

! PŘED VÝROBOU NUTNO ROZMĚRY VŠECH VÝROBKŮ ZAMĚŘIT NA STAVBĚ !

VÝPIS ZÁMEČNICKÝCH VÝROBKŮ

OZN.	SCHEMA	POPIS		POČET 1 PP	1 NP	2 NP	3 NP	4 NP	S	Σ
Z 12	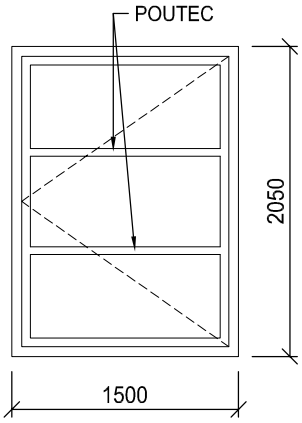	Okno vnější jednokřídlé otvíravé. Okenní výplň dělena na tři stejné díly poutci lícujícími s vícekomorovým rámem. Okno ze systému z hliníkových profilů s přerušeným tepelným mostem. Stavební hloubka rámu max. 78 mm, stavební hloubka křídla max. 86 mm. Pohledová šířka příčkových profilů v okenním křídle 50 mm s vnitřní zasklívací lištou 18 mm. Odolnost okna proti zatížení větrem C5/B5, vodotěsnost min E 900 a více, průvzdušnost 4, vážená vzduchová neprůzvučnost 35 dB. Součinitel prostupu tepla U_w = max 1,1 W/m^{2}K. Zasklení izolačním vícesklem čirým. Styk rámu okna se zdivem (zetepl. izolantem) opatřit z vnitřní strany parotěsnou z vnější strany paropropustnou a vodotěsnou páskou. Kování celoobvodové. Povrchová úprava: - vypalovaná barva v odstínu dle výkresů pohledů Oplechování venkovního parapetu z titanzinkového plechu předzvětralého, matný vhled, barevná stálost materiálu. Tloušťka plechu 0,7 mm. V barevném provedení předzvětralý TiZn modrošedý. Rozvinutá šířka parapetu 360 mm, délka 1500 mm. Výrobní dokumentace bude odsouhlasena projektantem a uživatelem. Ovládání otevírání oken před výrobou odsouhlasit uživatelem. Pravé otvírání okenního křídla:	KS		2	2				4
		Levé otvírání okenního křídla:	KS		4	5				9
		Rozměr okna: 1500 x 2050 mm								
Z 13	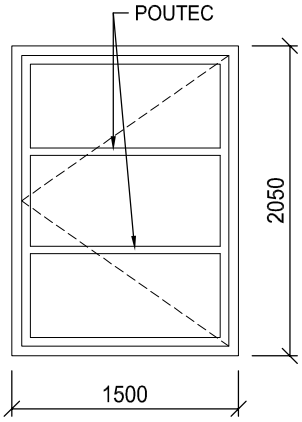	Okno vnější, jednokřídlé otvíravé, s požární odolností. Okno ze systému z hliníkových profilů s přerušeným tepelným mostem. Stavební hloubka rámu max. 78 mm, stavební hloubka křídla max. 86 mm. Pohledová šířka příčkových profilů v okenním křídle 50 mm s vnitřní zasklívací lištou 18 mm. Odolnost okna proti zatížení větrem C5/B5, vodotěsnost min E 900 a více, průvzdušnost 4, vážená vzduchová neprůzvučnost 35 dB. Součinitel prostupu tepla U_w = max 1,1 W/m^{2}K. Zasklení izolačním vícesklem požárním čirým. Styk rámu okna se zdivem (zetepl. izolantem) opatřit z vnitřní strany parotěsnou z vnější strany paropropustnou a vodotěsnou páskou. Kování celoobvodové s uzamykací klikou (klíče umístěny u údržby). Povrchová úprava: - vypalovaná barva v odstínu dle výkresů pohledů Oplechování venkovního parapetu z titanzinkového plechu předzvětralého, matný vhled, barevná stálost materiálu. Tloušťka plechu 0,7 mm. V barevném provedení předzvětralý TiZn modrošedý. Rozvinutá šířka parapetu 360 mm, délka 1500 mm. Výrobní dokumentace bude odsouhlasena projektantem a uživatelem. Ovládání otevírání oken před výrobou odsouhlasit uživatelem. Požární odolnost: EI 30/DP1 Levé otvírání okenního křídla:	KS		1	2				3
		Rozměr okna: 1500 x 2050 mm								

! PŘED VÝROBOU NUTNO ROZMĚRY VŠECH VÝROBKŮ ZAMĚŘIT NA STAVBĚ !

VÝPIS ZÁMEČNICKÝCH VÝROBKŮ

OZN.	SCHEMA	POPIS		POČET 1 PP	1 NP	2 NP	3 NP	4 NP	S	Σ
Z 14	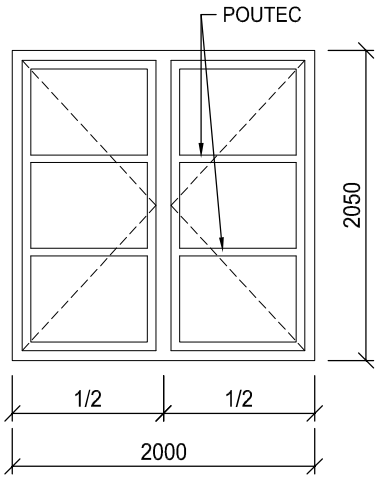	Okno vnější dvoukřídlé otvíravé se středovým sloupkem. Křídla dělená na tři stejné díly poutci lícujícími s vícekomorovým rámem. Okno ze systému z hliníkových profilů s přerušeným tepelným mostem. Stavební hloubka rámu max. 78 mm, stavební hloubka křídla max. 86 mm. Pohledová šířka příčkových profilů v okenním křídle 50 mm s vnitřní zasklívací lištou 18 mm. Odolnost okna proti zatížení větrem C5/B5, vodotěsnost min E 900 a více, průvzdušnost 4, vážená vzduchová neprůzvučnost 35 dB. Součinitel prostupu tepla U_w = max 1,1 W/m^{2}K. Zasklení izolačním vícesklem čirým. Styk rámu okna se zdivem (zetepl. izolantem) opatřit z vnitřní strany parotěsnou z vnější strany paropropustnou a vodotěsnou páskou. Kování celoobvodové. Povrchová úprava: - vypalovaná barva v odstínu dle výkresů pohledů Oplechování venkovního parapetu z titanzinkového plechu předzvětralého, matný vhled, barevná stálost materiálu. Tloušťka plechu 0,7 mm. V barevném provedení předzvětralý TiZn modrošedý. Rozvinutá šířka parapetu 360 mm, délka 1500 mm. Výrobní dokumentace bude odsouhlasena projektantem a uživatelem. Ovládání otevírání oken před výrobou odsouhlasit uživatelem. Rozměr okna: 2000 x 2050 mm	KS		1	1				2
Z 15	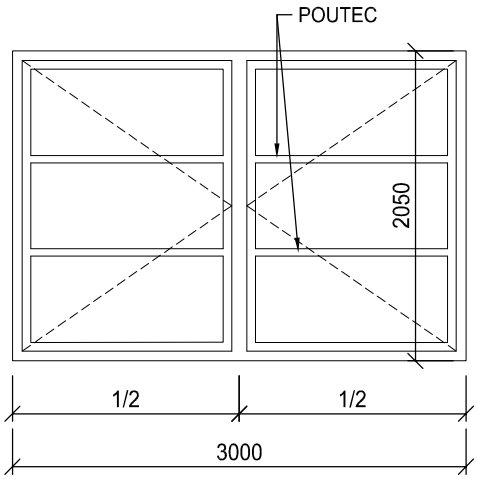	Okno vnější dvoukřídlé otvíravé se středovým sloupkem. Křídla dělená na tři stejné díly poutci lícujícími s vícekomorovým rámem. Okno ze systému z hliníkových profilů s přerušeným tepelným mostem. Stavební hloubka rámu max. 78 mm, stavební hloubka křídla max. 86 mm. Pohledová šířka příčkových profilů v okenním křídle 50 mm s vnitřní zasklívací lištou 18 mm. Odolnost okna proti zatížení větrem C5/B5, vodotěsnost min E 900 a více, průvzdušnost 4, vážená vzduchová neprůzvučnost 35 dB. Součinitel prostupu tepla U_w = max 1,1 W/m^{2}K. Zasklení izolačním vícesklem čirým. Styk rámu okna se zdivem (zetepl. izolantem) opatřit z vnitřní strany parotěsnou z vnější strany paropropustnou a vodotěsnou páskou. Kování celoobvodové. Povrchová úprava: - vypalovaná barva v odstínu dle výkresů pohledů Oplechování venkovního parapetu z titanzinkového plechu předzvětralého, matný vhled, barevná stálost materiálu. Tloušťka plechu 0,7 mm. V barevném provedení předzvětralý TiZn modrošedý. Rozvinutá šířka parapetu 360 mm, délka 1500 mm. Výrobní dokumentace bude odsouhlasena projektantem a uživatelem. Ovládání otevírání oken před výrobou odsouhlasit uživatelem. Rozměr okna: 3000 x 2050 mm	KS		3	5				8

! PŘED VÝROBOU NUTNO ROZMĚRY VŠECH VÝROBKŮ ZAMĚŘIT NA STAVBĚ !

VÝPIS ZÁMEČNICKÝCH VÝROBKŮ

OZN.	SCHEMA	POPIS		POČET 1 PP	1 NP	2 NP	3 NP	4 NP	S	Σ
Z 16	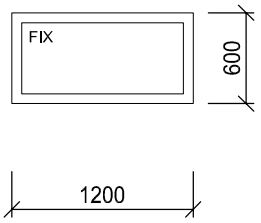	Okno vnější pevně zasklené. Okno ze systému z hliníkových profilů s přerušeným tepelným mostem. Stavební hloubka rámu max. 78 mm, stavební hloubka křídla max. 86 mm. Odolnost okna proti zatížení větrem C5/B5, vodotěsnost min E 900 a více, průvzdušnost 4, vážená vzduchová neprůzvučnost 35 dB. Součinitel prostupu tepla U_w = max 1,1 W/m^{2}K. Zasklení izolačním vícesklem čirým. Styk rámu okna se zdivem (zetepl. izolantem) opatřit z vnitřní strany parotěsnou z vnější strany paropropustnou a vodotěsnou páskou. Povrchová úprava: - vypalovaná barva v odstínu dle výkresů pohledů Oplechování venkovního parapetu z titanzinkového plechu předzvětralého, matný vhled, barevná stálost materiálu. Tloušťka plechu 0,7 mm. V barevném provedení předzvětralý TiZn modrošedý. Rozvinutá šířka parapetu 360 mm, délka 1500 mm. Výrobní dokumentace bude odsouhlasena projektantem a uživatelem. Rozměr okna: 1200 x 600 mm	KS	13						13
Z 17	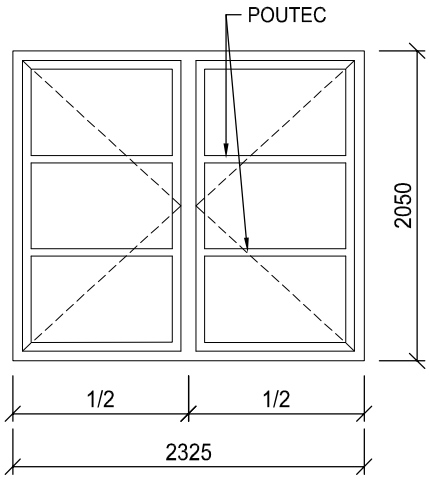	Okno vnější dvoukřídlé otvíravé se středovým sloupkem. Křídla dělená na tři stejné díly poutci lícujícími s vícekomorovým rámem. Okno ze systému z hliníkových profilů s přerušeným tepelným mostem. Stavební hloubka rámu max. 78 mm, stavební hloubka křídla max. 86 mm. Pohledová šířka příčkových profilů v okenním křídle 50 mm s vnitřní zasklívací lištou 18 mm. Odolnost okna proti zatížení větrem C5/B5, vodotěsnost min E 900 a více, průvzdušnost 4, vážená vzduchová neprůzvučnost 35 dB. Součinitel prostupu tepla U_w = max 1,1 W/m^{2}K. Zasklení izolačním vícesklem čirým. Styk rámu okna se zdivem (zetepl. izolantem) opatřit z vnitřní strany parotěsnou z vnější strany paropropustnou a vodotěsnou páskou. Kování celoobvodové. Povrchová úprava: - vypalovaná barva v odstínu dle výkresů pohledů Oplechování venkovního parapetu z titanzinkového plechu předzvětralého, matný vhled, barevná stálost materiálu. Tloušťka plechu 0,7 mm. V barevném provedení předzvětralý TiZn modrošedý. Rozvinutá šířka parapetu 360 mm, délka 1500 mm. Výrobní dokumentace bude odsouhlasena projektantem a uživatelem. Ovládání oetvírání oken před výrobou odsouhlasit uživatelem. Rozměr okna: 1200 x 600 mm	KS			1				1

! PŘED VÝROBOU NUTNO ROZMĚRY VŠECH VÝROBKŮ ZAMĚŘIT NA STAVBĚ !

VÝPIS ZÁMEČNICKÝCH VÝROBKŮ

OZN.	SCHEMA	POPIS		POČET 1 PP	1 NP	2 NP	3 NP	4 NP	S	Σ
Z 18	Pohled ze strany exteriéru: 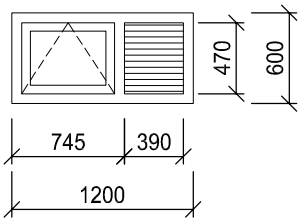 	Okno vnější jednokřídlové, křídlo sklopné pomocí pákového uzávěru na stěně, s vloženým sloupkem. Okno ze systému z hliníkových profilů s přerušeným tepelným mostem. Stavební hloubka rámu max. 78 mm, stavební hloubka křídla max. 86 mm. Odolnost okna proti zatížení větrem C5/B5, vodotěsnost min E 900 a více, průvzdušnost 4, vážená vzduchová neprůzvučnost 35 dB. Součinitel prostupu tepla U_w = max 1,1 W/m^{2}K. Zasklení izolačním vícesklem čirým. Styk rámu okna se zdivem (zetepl. izolantem) opatřit z vnitřní strany parotěsnou z vnější strany paropropustnou a vodotěsnou páskou. Kování celoobvodové. Část okna tvořena větrací žaluziovou mřížkou, protidešťová, z hliníkových profilů. Včetně protihmyzové síťky. Povrchová úprava: - vypalovaná barva v odstínu dle výkresů pohledů Oplechování venkovního parapetu z titanzinkového plechu předzvětralého, matný vhled, barevná stálost materiálu. Tloušťka plechu 0,7 mm. V barevném provedení předzvětralý TiZn modrošedý. Rozvinutá šířka parapetu 360 mm, délka 1500 mm. Výrobní dokumentace bude odsouhlasena projektantem a uživatelem. Ovládání otevírání oken před výrobou odsouhlasit uživatelem. Rozměr okna: 1200 x 600 mm	KS	2						2
Z 19	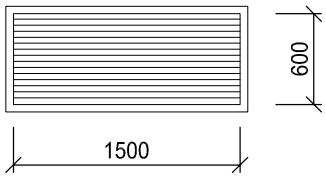 	Vnější mřížka žaluziová, protidešťová z hliníkových profilů. Provedení včetně nosné konstrukce - obvodový rám. Osazení do ostění jako okna - stejné zapuštění vůči fasádě. Včetně síťky proti hmyzu. Povrchová úprava: - vypalovaný lak dle výkresů pohledů Rozměr mřížky: 1500 x 600 mm	KS	2						2
Z 20	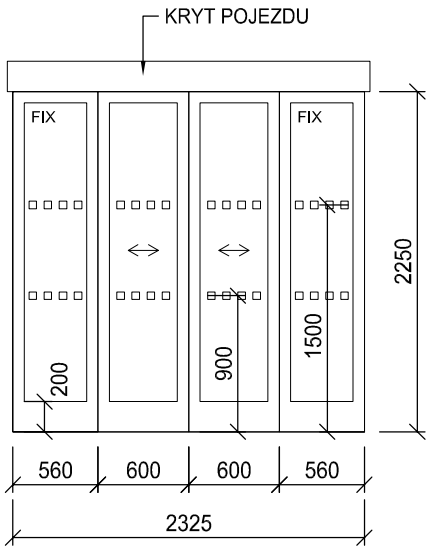 	Dveře vnitřní, dvoukřídlé, prosklené, s dvěma pevně zasklenými bočními světlíky. Dveře automaticky posuvné na stěnu, z hliníkových profilů. Zasklení sklem bezpečnostním tvrzeným, čirým. Ve výšce 1500 a 900 mm provést pruh terčíků 50x50 mm (o vzájemné rozteči max.150 mm) dobře viditelných proti pozadí. Při otevření dveřních křídel musí být průchod min. 1200 mm. **Ovládání:** - pohybové čidlo napojené na elektrický pohon, záložní baterie, možnost ručního otevření, programový přepínač, zámek v pohonu, EPS otevírá (viz projekt slaboproudu a EPS) - boční bezpečnostní senzory **Povrchová úprava:** - vypalovaná barva v odstínu dle barevného řešení Rozměr dveří: 1200 x 2250 mm Rozměr otvoru: 2325 x 2250 mm	KS		1					1

! PŘED VÝROBOU NUTNO ROZMĚRY VŠECH VÝROBKŮ ZAMĚŘIT NA STAVBĚ !

VÝPIS ZÁMEČNICKÝCH VÝROBKŮ

OZN.	SCHEMA	POPIS		POČET 1 PP	1 NP	2 NP	3 NP	4 NP	S	Σ
Z 21	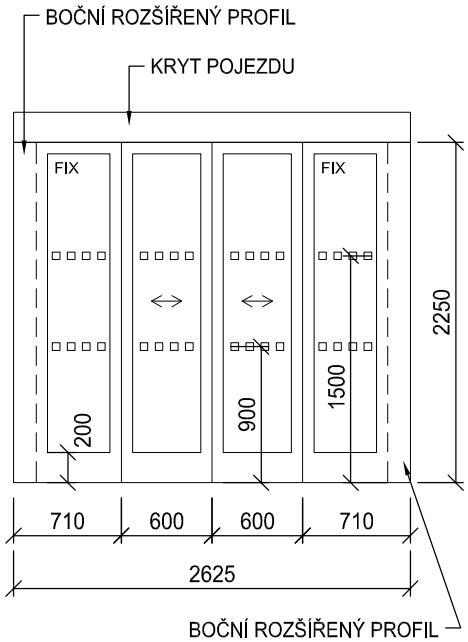 Pohled ze strany interiéru:	Stěna vnější s dveřmi z hliníkových profilů s přerušeným tepelným mostem, dveře dvoukřídlové automaticky posuvné, s dvěma pevně zasklenými bočními světlíky. Zasklení izolačním dvojsklem bezpečnostním proti úrazům a násilnému vniknutí. Součinitel prostupu tepla U_D=1,3 W/m²K. Zasklení sklem bezpečnostním vrstveným čirým. Odolnost proti zatížení větrem 2 kN/m^2, odolnost proti nárazu I4 a E4, vodotěsnost RE 900 Pa. Vážená vzduchová neprůzvučnost 35 dB. Ve výšce 900 a 1500 mm opatřit sklo barevnými terčíky 50x50 mm (o vzájemné rozteči max.150 mm) dobře viditelnými proti pozadí. Při otevření dveřních křídel musí být průchod min. 1200 mm. **Ovládání:** - pohybové čidlo napojené na elektrický pohon, záložní baterie, možnost ručního otevření, programový přepínač, zámek v pohonu, EPS otevírá (viz projekt slaboproudu a EPS) - boční bezpečnostní senzory **Povrchová úprava:** - vypalovaná barva v odstínu dle výkresů pohledů Rozměr dveří: 1200 x 2250 mm Rozměr otvoru: 2625 x 2250 mm	KS		1					1
Z 22	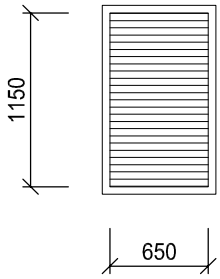	Vnější mřížka žaluziová, protidešťová z hliníkových profilů pro potrubí VZT. Provedení včetně nosné konstrukce. Osazení do kontaktního zateplovacího systému obvodového pláště. Včetně protihmyzové síťky. Povrchová úprava: - vypalovaný lak, barva stříbrná, konkrétní odstín viz výkresy pohledů Rozměr mřížky: 700 x 1200 mm	KS				1	1		2
Z 23	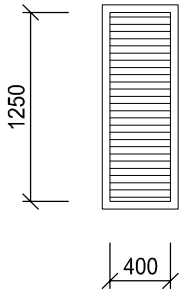	Vnější mřížka žaluziová, protidešťová z hliníkových profilů pro potrubí VZT. Provedení včetně nosné konstrukce. Osazení do kontaktního zateplovacího systému obvodového pláště. Včetně protihmyzové síťky. Povrchová úprava: - vypalovaný lak, barva stříbrná, konkrétní odstín viz výkresy pohledů Rozměr mřížky: 400 x 1250 mm	KS					1		1

! PŘED VÝROBOU NUTNO ROZMĚRY VŠECH VÝROBKŮ ZAMĚŘIT NA STAVBĚ !

VÝPIS ZÁMEČNICKÝCH VÝROBKŮ

OZN.			POČET 1 PP	1 NP	2 NP	3 NP	4 NP	S	Σ
Z 24	Rozměr dveří: 1100 x 2000 mm	L							
		P			1				1
	Rozměr stěny: 4910 x 16780 mm	KS		1					1

Schodišťová stěna vnější, celoprosklená, provedená jako fasádní (sloupko-příčková) konstrukce z hliníkových profilů. Sloupko-příčkový systém s plným zalištováním jak sloupků tak příček. Pohledová šířka profilace fasádních prvků 50 mm. Hloubka krycích lišt na sloupcích 20 mm, na příčkách 15 mm. Včetně systémových těsnění ve standardu EPDM.
Zasklení sklem čirým, bezpečnostním, odolné proti úrazům a násilnému vniknutí. Odvod kondenzátu bude řešen systémově dle dodavatele. Odolnost vůči nárazu třída I5/E5. Těsnost vůči přívalovému dešti RE 1200. Odolnost proti zatížení větrem min +3,0 kN/m^2.
Kotvení fasády po konstrukčních výškách jednotlivých pater přes dilatační spoj sloupků do betonových schodišťových ramen a pomocné ocelové konstrukce (výrobky Z/79 a Z/80). Před výrobou bude projektantem odsouhlasen konkrétní návrh kotvení fasády vybraného dodavatele.
Stěna je navržena z pevně zasklených částí, sklopných částí a vstupních otvíravých dveří doplněných bočním pevně zasklených světlíkem.
Sklopné části s celoobvodovým bezpečnostním kováním, dvojitým těsněním v barvě šedé, tepelným rámečkem, sklopné pomocí elektromotoru. Sklopná okna napojena na EPS, v případě požáru EPS okna uzavírá (viz projekt slaboproudu).

$U_w \leq 1{,}2$ W/m^{2}K

Dveře otvíravé jednokřídlé. Zasklení sklem bezpečnostním tvrzeným, čirým.

Ve výšce 1500 a 900 mm provést pruh terčíků 50x50 mm (o vzájemné rozteči max.150 mm) dobře viditelných proti pozadí (rozsah dle schématu). Při otevření dveřního křídla musí být průchod min. 1100 mm.

Kování dveří:
- jednostranně paniková klika - klika se štíty dveřními z broušené nerez oceli,
- zámek elektromechanický samozamykací v reverzním provedení s panikovou funkcí (včetně kabelů, průchodky, protiplechu a kování)
- ve směru otevírání (proti závěsům) na dveřních křídlech ve výšce 850 mm horizontální madlo kruhového průřezu z broušené nerez oceli
- zámek v systému generálního klíče

Výrobní dokumentace bude odsouhlasena projektantem a uživatelem.
Ovládání otevírání oken před výrobou odsouhlasit uživatelem.

Povrchová úprava:
- vypalovaná barva v odstínu dle výkresů pohledů

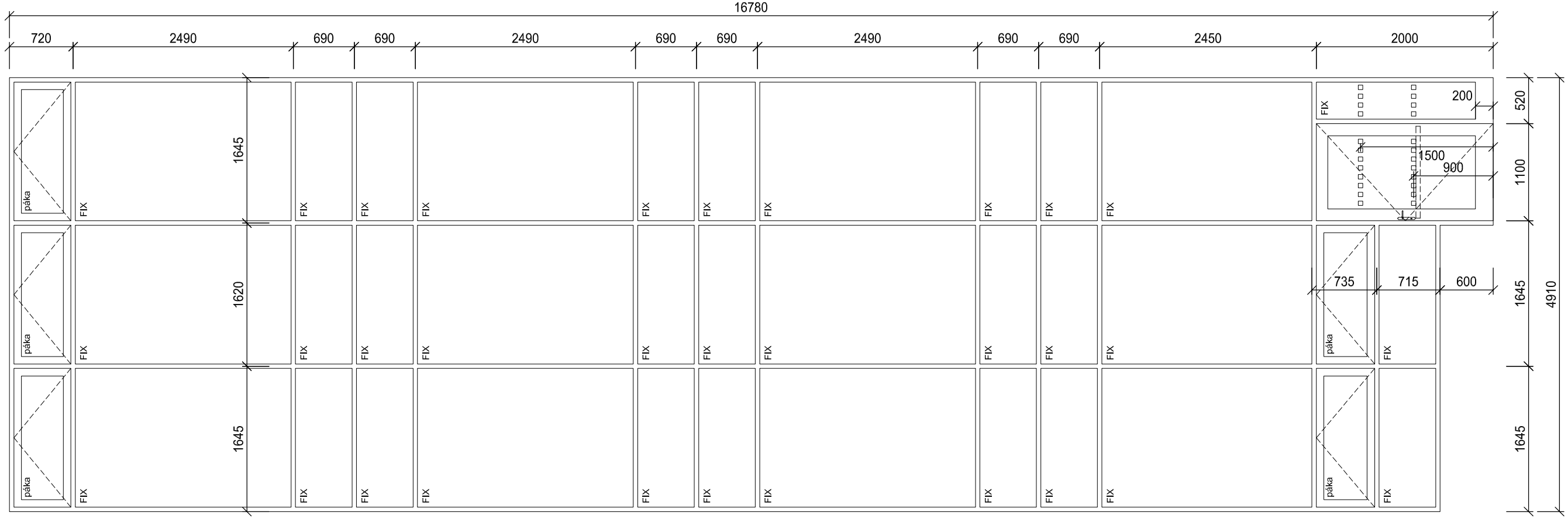

! PŘED VÝROBOU NUTNO ROZMĚRY VŠECH VÝROBKŮ ZAMĚŘIT NA STAVBĚ !

VÝPIS ZÁMEČNICKÝCH VÝROBKŮ

OZN.	SCHEMA	POPIS		POČET 1 PP	1 NP	2 NP	3 NP	4 NP	S	Σ
Z 25	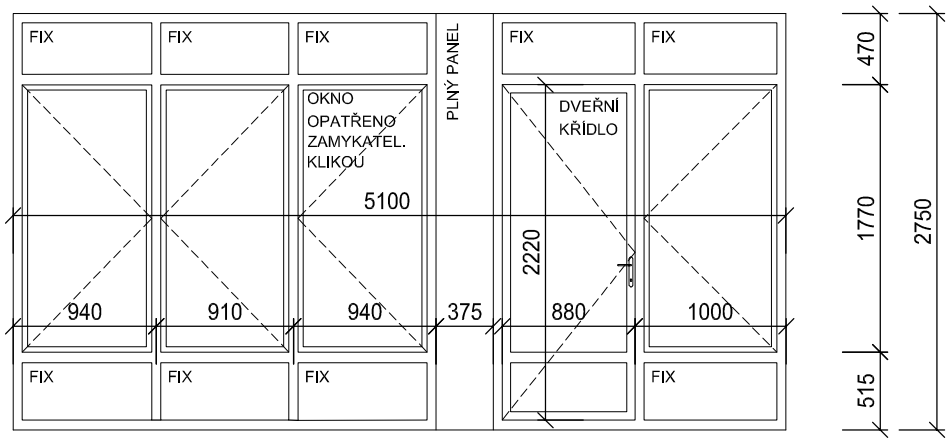	Okenní sestava provedena ze 4 otvíravých okenních výplní, 9 pevně zasklených částí a 1 dveřního křídla (konkrétní členění viz schéma). Okenní sestava ze systému z hliníkových profilů, s požární odolností, s přerušeným tepelným mostem. Stavební hloubka rámu max. 78 mm, stavební hloubka křídla max. 86 mm. Odolnost okna proti zatížení větrem C5/B5, vodotěsnost min E 900 a více, průvzdušnost 4, vážená vzduchová neprůzvučnost 35 dB. Zasklení izolačním bezpečnostním vícesklem čirým, s požární odlností. Součinitel prostupu tepla celé okenní sestavy U_w = max 1,1 W/m^{2}K. Styk rámu okna se zdivem (zetepl. izolantem) opatřit z vnitřní strany parotěsnou z vnější strany paropropustnou a vodotěsnou páskou. Okenní sestava dle schématu rozdělena na dvě části pomocí plného panelu. Plný panel proveden ze skládaného panelu s jednoduchým sklem barveným keramickou vypalovací barvou (ze strany exteriéru), vysoko izolační ohnivzdorné desky a hliníkovým plechem (ze strany interiéru). Jedno otvíravé okno (dle schématu) opatřeno zamykatelnou klikou. Kování dveřního křídla jednostranně koule - klika (klika ze strany interiéru). Zámek vložkový včetně vložky a klíčů. Zámek v systému generálního klíče Povrchová úprava: vypalovaná barva v odstínu dle výkresů pohledů Rozměr dveří: 830 x 2220 mm Požární odolnost: EI 30/DP1 Rozměr stěny: 5100 x 2750 mm	L P KS	 1	 1	 1	1 1	 1	 1	1 1
Z 26	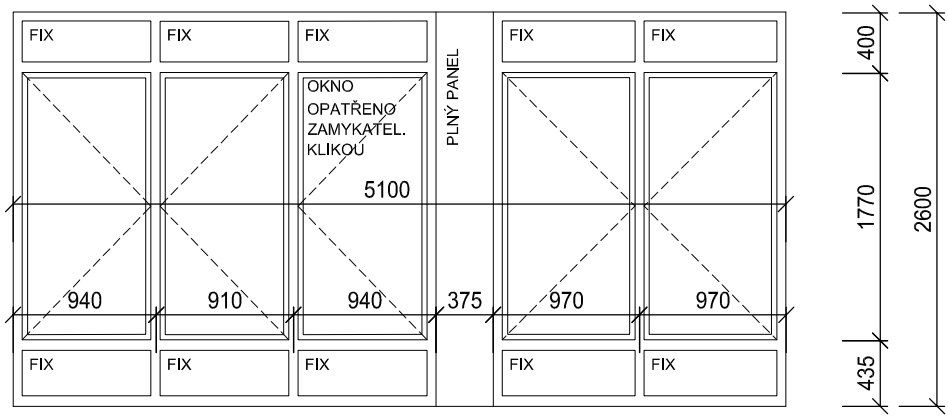	Okenní sestava provedena ze 5 otvíravých okenních výplní a 10 pevně zasklených částí (konkrétní členění viz schéma). Okenní sestava ze systému z hliníkových profilů, s požární odolností, s přerušeným tepelným mostem. Stavební hloubka rámu max. 78 mm, stavební hloubka křídla max. 86 mm. Odolnost okna proti zatížení větrem C5/B5, vodotěsnost min E 900 a více, průvzdušnost 4, vážená vzduchová neprůzvučnost 35 dB. Zasklení izolačním bezpečnostním vícesklem čirým, s požární odlností. Součinitel prostupu tepla celé okenní sestavy U_w = max 1,1 W/m^{2}K. Styk rámu okna se zdivem (zetepl. izolantem) opatřit z vnitřní strany parotěsnou z vnější strany paropropustnou a vodotěsnou páskou. Okenní sestava dle schématu rozdělena na dvě části pomocí plného panelu. Plný panel proveden ze skládaného panelu s jednoduchým sklem barveným keramickou vypalovací barvou (ze strany exteriéru), vysoko izolační ohnivzdorné desky a hliníkovým plechem (ze strany interiéru). Jedno otvíravé okno (dle schématu) opatřeno zamykatelnou klikou. Povrchová úprava: vypalovaná barva v odstínu dle výkresů pohledů Požární odolnost: EI 30/DP1 Rozměr stěny: 5100 x 2600 mm	KS			1				1

! PŘED VÝROBOU NUTNO ROZMĚRY VŠECH VÝROBKŮ ZAMĚŘIT NA STAVBĚ !

VÝPIS ZÁMEČNICKÝCH VÝROBKŮ

OZN.	SCHEMA	POPIS		POČET 1 PP	1 NP	2 NP	3 NP	4 NP	S	Σ
Z 27	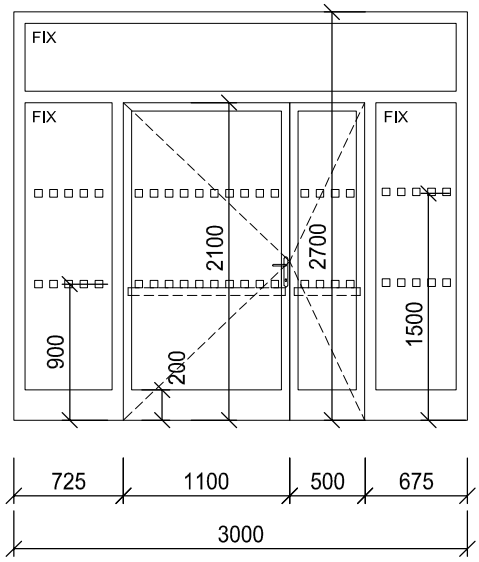	Stěna vnitřní z hliníkových profilů, s požární odolností. Stěna provedena z dvoukřídlých dveří asymetrických, pevně zaskleného horního nadsvětlíku a dvou pevně zasklených bočních světlíků. Dveře otvíravé dvoukřídlé, kouřotěsné. Zasklení sklem bezpečnostním tvrzeným, čirým, s požární odolností. Minimální plocha čirého prosklení 0,06 m². Ve výšce 1500 a 900 mm provést pruh terčíků 50x50 mm (o vzájemné rozteči max.150 mm) dobře viditelných proti pozadí. Při otevření dveřního křídla musí být průchod min. 1100 mm. Kování: - jednostranně paniková klika - klika se štíty dveřními z broušené nerez oceli, zámek vložkový s panikovou funkcí, včetně vložky a klíčů - ve směru otevírání (proti závěsům) na dveřních křídlech ve výšce 850 mm horizontální madlo kruhového průřezu z broušené nerez oceli - požární konzole pro dvoukřídlové dveře, dveřní zavírače se zpožděním, kluzná ramínka, koordinátor zavírání - zámek v systému generálního klíče Povrchová úprava: - vypalovaný lak dle barevného řešení Požární odolnost: EI 30/DP3-C, S Rozměr dveří: 1100+500 x 2100 mm Rozměr otvoru: 3000 x 2700 mm	L P	 1					1
Z 28	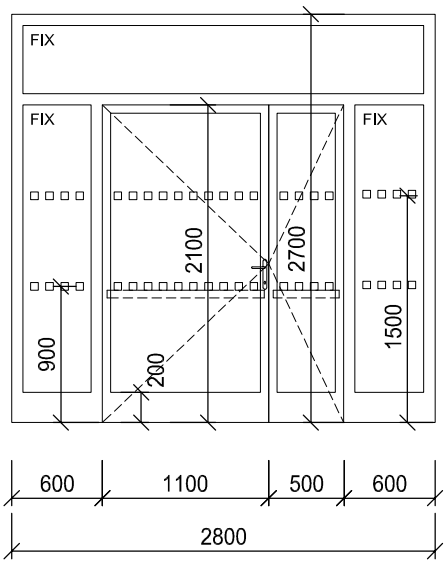	Stěna vnitřní z hliníkových profilů, s požární odolností. Stěna provedena z dvoukřídlých dveří asymetrických, pevně zaskleného horního nadsvětlíku a dvou pevně zasklených bočních světlíků. Dveře otvíravé dvoukřídlé, kouřotěsné. Zasklení sklem bezpečnostním tvrzeným, čirým, s požární odolností. Minimální plocha čirého prosklení 0,06 m². Ve výšce 1500 a 900 mm provést pruh terčíků 50x50 mm (o vzájemné rozteči max.150 mm) dobře viditelných proti pozadí. Při otevření dveřního křídla musí být průchod min. 1100 mm. Kování: - jednostranně paniková klika - klika se štíty dveřními z broušené nerez oceli - zámek elektromechanický samozamykací v reverzním provedení s panikovou funkcí (včetně kabelů, průchodky, protiplechu a kování) jednostranně čtečka karet, zvonkové tablo - ve směru otevírání (proti závěsům) na dveřních křídlech ve výšce 850 mm horizontální madlo kruhového průřezu z broušené nerez oceli - požární konzole pro dvoukřídlové dveře, dveřní zavírače se zpožděním, kluzná ramínka, koordinátor zavírání - zámek v systému generálního klíče Povrchová úprava: - vypalovaný lak dle barevného řešení Požární odolnost: EI 30/DP3-C, S Rozměr dveří: 1600 x 2100 mm Rozměr otvoru: 2800 x 2700 mm	L P	1					1

! PŘED VÝROBOU NUTNO ROZMĚRY VŠECH VÝROBKŮ ZAMĚŘIT NA STAVBĚ !

VÝPIS ZÁMEČNICKÝCH VÝROBKŮ

OZN.	SCHEMA	POPIS		POČET 1 PP	1 NP	2 NP	3 NP	4 NP	S	Σ
Z 29	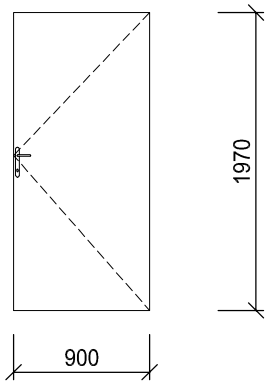	Dveře vnitřní s požární odolností, jednokřídlové z žárově pozinkované oceli. Plné, hladké, otočné, s polodrážkou, kouřotěsné. Oboustranně opláštěné, výplň z minerální ohnivzdorné desky. Základní nátěr reaktivní barvou. Kování: - jednostranně klika se štítky dveřními z matné oceli, zámek vložkový včetně vložky a klíčů - samozavírač se zpožděním, s požární odolností - zámek v systému generálního klíče Povrchová úprava: - finální nátěr dle barevného řešení Požární odolnost: EI 30/DP1-C, S Rozměr dveří: 900 x 1970 mm	L P	 1						 1
Z 30	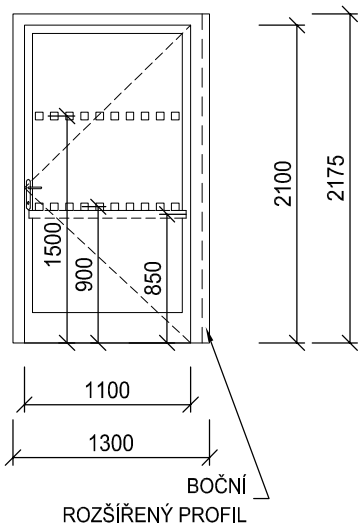	Stěna vnitřní z hliníkových profilů. Dveře otvíravé jednokřídlé. Zasklení sklem bezpečnostním tvrzeným, čirým. Minimální plocha čirého prosklení 0,06 m². Rám dveří z jedné strany doplněn o rozšiřovací profil. Ve výšce 1500 a 900 mm provést pruh terčíků 50x50 mm (o vzájemné rozteči max.150 mm) dobře viditelných proti pozadí. Při otevření dveřního křídla musí být průchod min. 1100 mm. Kování: - oboustranně paniková klika se štíty dveřními z broušené nerez oceli, zámek vložkový s panikovou funkcí, včetně vložky a klíčů - ve směru otevírání (proti závěsům) na dveřních křídlech ve výšce 850 mm horizontální madlo kruhového průřezu z broušené nerez oceli - zámek v systému generálního klíče Povrchová úprava: - vypalovaný lak dle barevného řešení Rozměr dveří: 1100 x 2100 mm Rozměr otvoru: 1300 x 2175 mm	L P		1 					1

! PŘED VÝROBOU NUTNO ROZMĚRY VŠECH VÝROBKŮ ZAMĚŘIT NA STAVBĚ !

VÝPIS ZÁMEČNICKÝCH VÝROBKŮ

OZN.	SCHEMA	POPIS	POČET 1 PP	1 NP	2 NP	3 NP	4 NP	S	Σ
Z 31	PŮDORYS - typické podlaží								

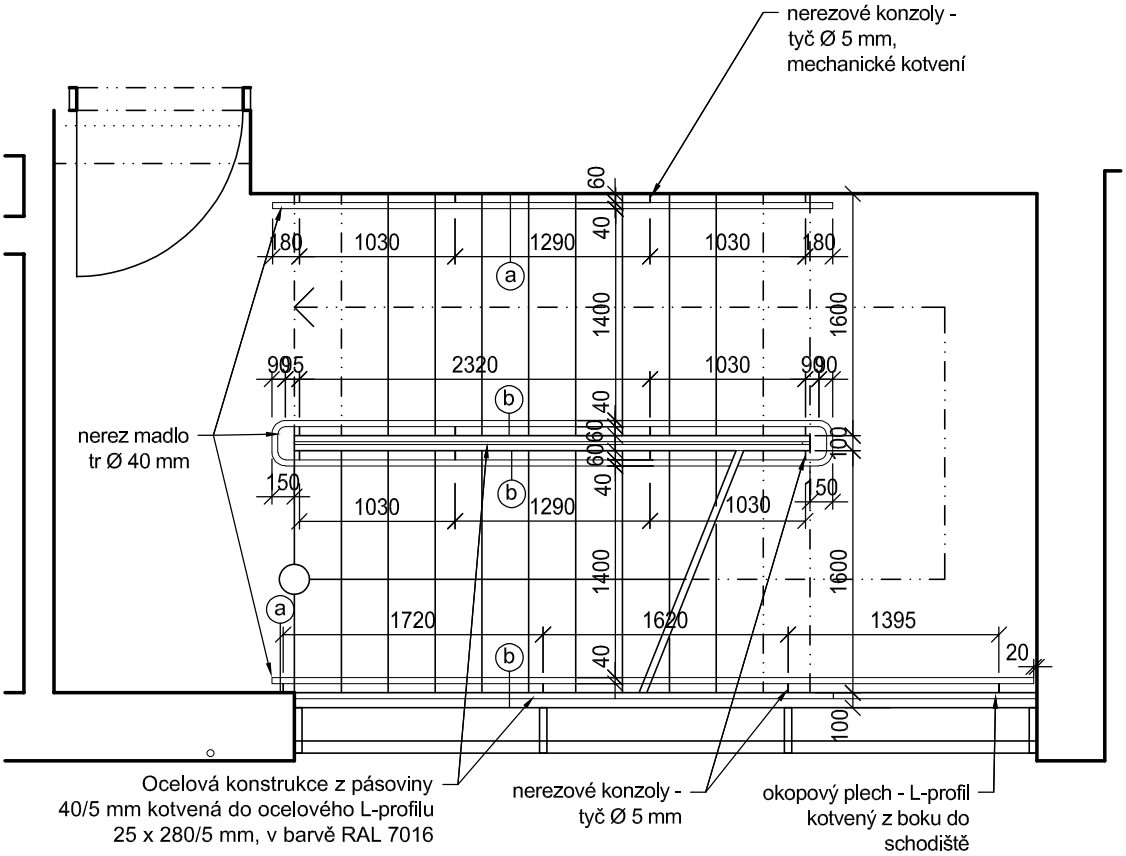

DETAILNÍ ROZKRESLENÍ ZÁBRADLÍ - VIZ VÝKRES D1.01.01-505 !

Ocelové zábradlí vnitřního schodiště z pásoviny 40/5 mm s trubkovým nerezovým madlem 40/3,6 mm. Zábradlí je kotveno do boku schodnicové desky pomocí L-profilu, jenž je kotven do ramene pomocí chemických kotev každý druhý schod. Spodní hrana L-profilu je zalícována se spodním lícem schodišťové desky, horní hrana L-profilu převyšuje hranu schodu, případně podlahu podesty schodiště o 20 mm. Jednotlivé spoje zábradlí jsou svařované, při svařování je potřeba zohlednit vzdálenost sloupkopříčkové fasády a učinit opatření, aby nedošlo k jejímu poškození. Povrchová úprava kompletní systémový nátěr RAL 7016.
Svislé stojky výplně jsou umístěny v pravidelných co možná největších rozestupech, max. mezery mezi stojkami je 120 mm. Nerezové madlo je umístěno ve výšce 900 mm a do konstrukce zábradlí je ukotveno pomocí konzol z boku navařených do svislých stojek zábradlí. Madlo prochází plynule přes všechna patra.

Výpis materiálu zábradlí - NEREZ:

madlo Ø 40/3,6	80 x 3,69 = 295 kg
konzoly z kruhových tyčí Ø 5	10 x 0,165 = 1,65 kg
Hmotnost NEREZ oceli celkem	297 kg / ks

Výpis materiálu zábradlí - OCEL:

ocelový plech tl. 5 mm	15,6 x 40 = 777 kg
pásovina 20/5	558,5 x0,79 = 877 kg
Hmotnost oceli celkem	1654 kg / ks

Výpis kotevního materiálu:

závitová tyč kotvena na chemickou kotvu M20	154 ks
+ mechanické kotvení konzol do stěny	25 konzol

KS 1

! PŘED VÝROBOU NUTNO ROZMĚRY VŠECH VÝROBKŮ ZAMĚŘIT NA STAVBĚ !

VÝPIS ZÁMEČNICKÝCH VÝROBKŮ

OZN.	SCHEMA	POPIS	POČET 1 PP	1 NP	2 NP	3 NP	4 NP	S	Σ
Z 32		Ocelové zábradlí vnějšího schodiště z pásoviny 40/5 mm s trubkovým nerezovým madlem 40/3,6 mm. Zábradlí je kotveno do boku schodnicové desky pomocí L-profilu, jenž je kotven do ramene pomocí chemických kotev. Jednotlivé spoje zábradlí jsou svařované. Povrchová úprava kompletní systémový nátěr RAL 7016. Nerezové madlo je umístěno ve dvou výškách 900 a 600 mm a jeho konce jsou propojené v uzavřený celek. Madlo je do konstrukce zábradlí ukotveno pomocí konzol z boku navařených do svislých stojek zábradlí.	KS	1					1

Výpis materiálu zábradlí - NEREZ:

madlo Ø 40/3,6	0,8 x 3,69 = 63 kg
konzoly z kruhových tyčí Ø 5	2,04 x 0,154 = 0,32 kg
Hmotnost oceli celkem	63,5 kg / Ks

Výpis materiálu zábradlí - OCEL:

pásovina 40/5	120 x 1,57 = 190 kg
pásovina 120/8	1,6 X 64 = 102,4 kg
Hmotnost oceli celkem	292,5 kg / Ks

Výpis kotevního materiálu:
závitová tyč kotvena na chemickou kotvu M20 24 ks

ČELNÍ POHLED

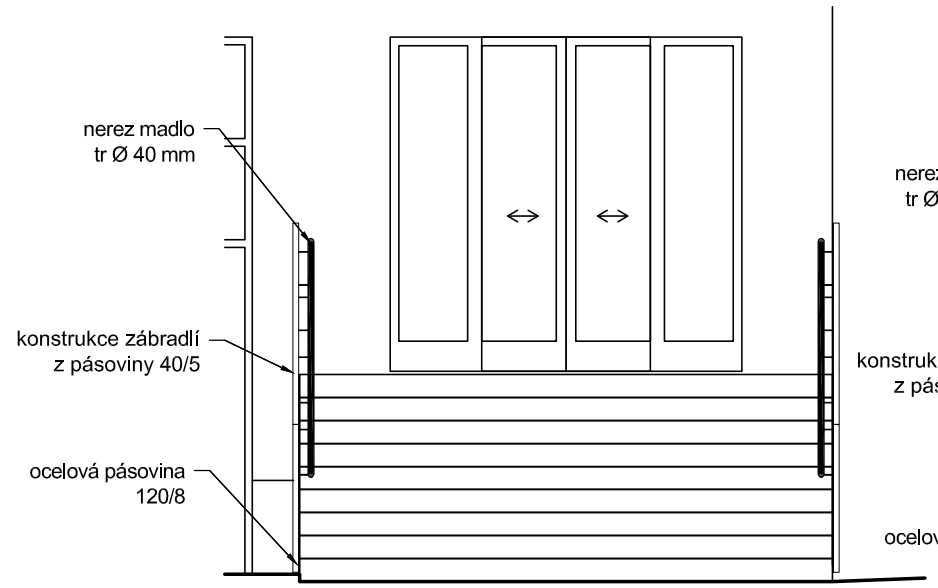

ŘEZ 2-2´

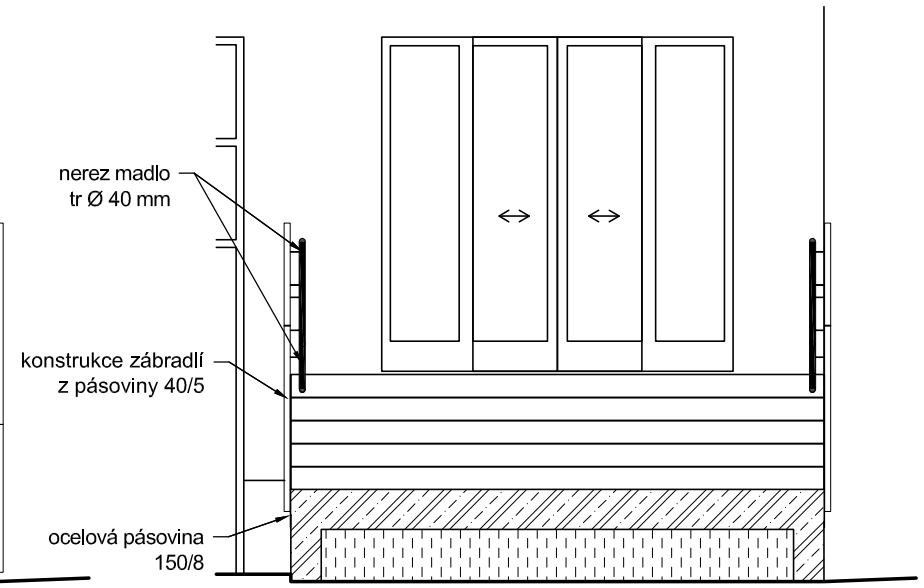

PŮDORYS

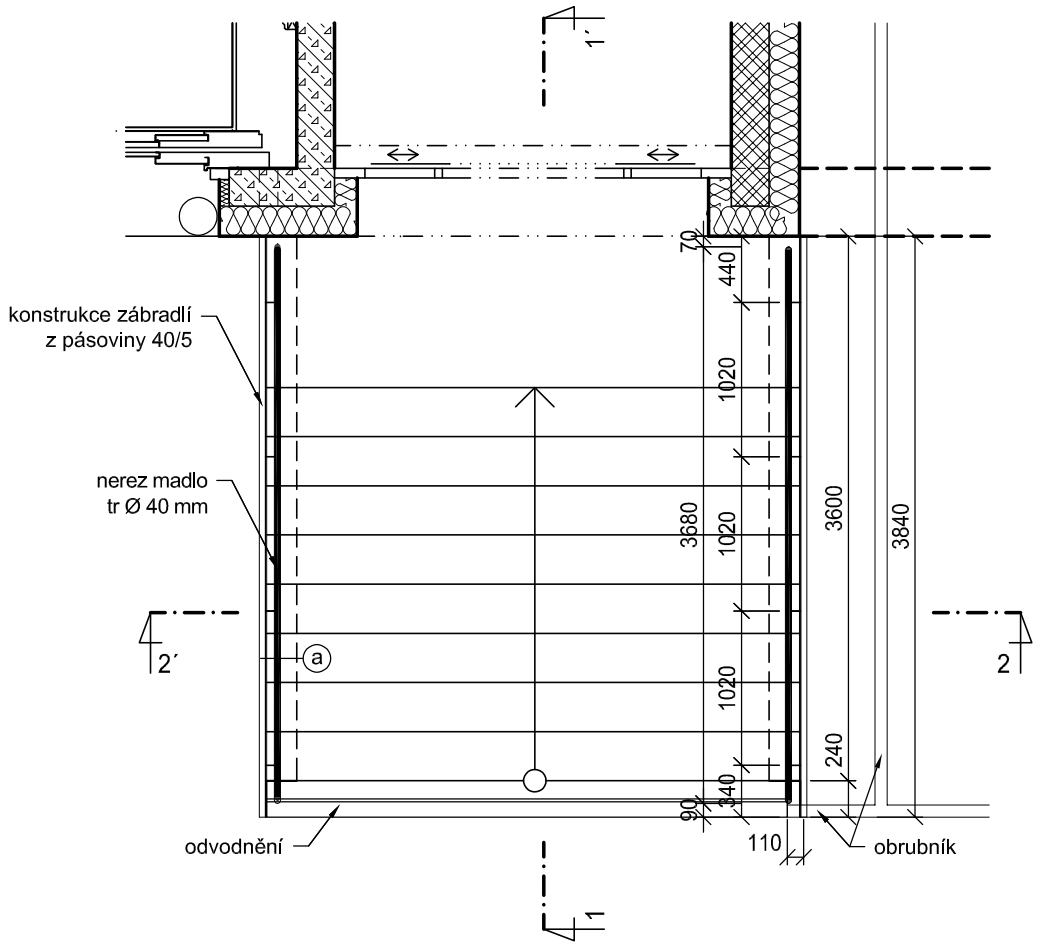

BOČNÍ POHLED

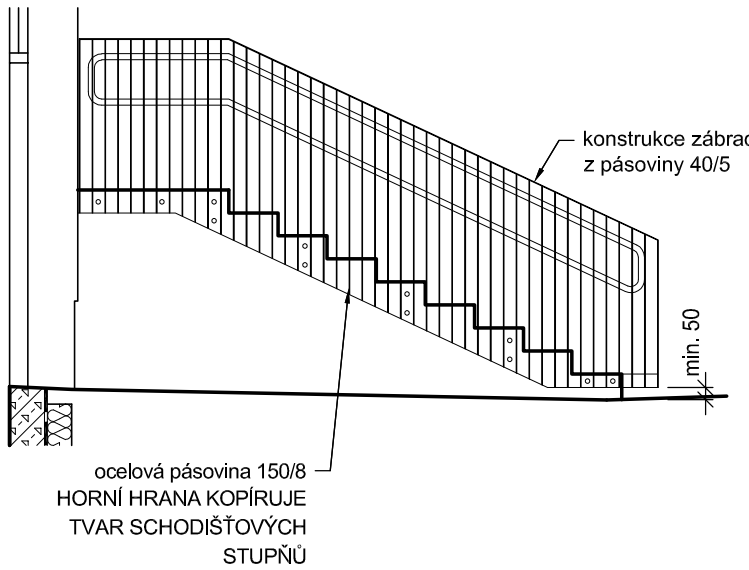

ŘEZ 1-1´

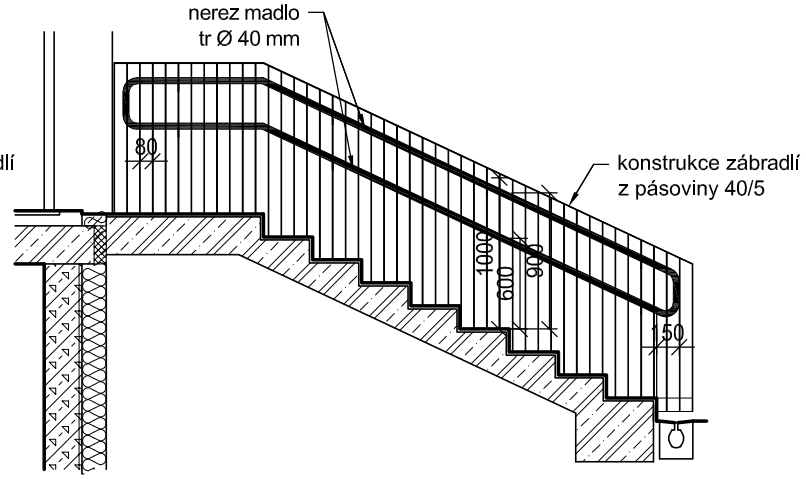

VZOROVÝ ŘEZ a

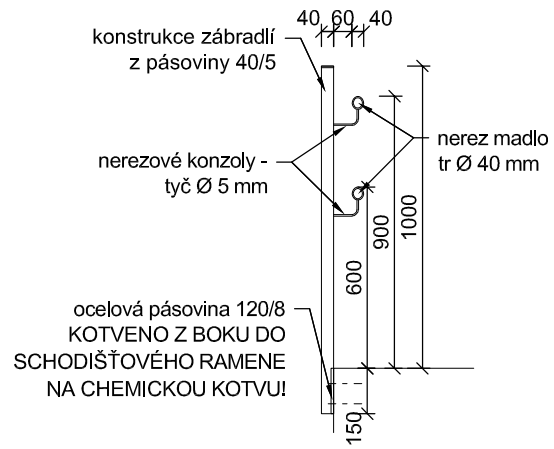

! PŘED VÝROBOU NUTNO ROZMĚRY VŠECH VÝROBKŮ ZAMĚŘIT NA STAVBĚ !

VÝPIS ZÁMEČNICKÝCH VÝROBKŮ

OZN.	SCHEMA	POPIS	POČET 1 PP	1 NP	2 NP	3 NP	4 NP	S	Σ
Z 33	PŮDORYS - typické podlaží								
		Ocelová stříška z pozinkovaného plechu tl. 10 mm osazená nad vstupem do evakuačních výtahů kotvená do obvodové železobetonové stěny skrz podložku z tvrzeného plastu. Komponenty: vodorovná deska, čelní deska, příčné výztuhy. Povrchová úprava: - žárově pozinkováno **Výpis materiálu:** vodorovná deska ..... 0,03312(m³) x 7 850 = 260,0 čelní + kotvící deska ..... 0,019044(m³) x 7 850 = 149,5 příčné výztuhy ..... 0,00095(m³) x 7 x 7 850 = 13,0 žiletka-plech ..... 0,000133(m³) x 7 x 7 850 = 7,3 **Hmotnost celkem ..... 429,8 kg** + spojovací a montážní materiál							
	Rozměr markýzy: 800 x 4140 mm	KS		1					1
Z 34	POHLED								
		Ochranná síť proti poškození okenního křídla cvičebními pomůckami. Nerezová lanka pro napnutí sítě jsou ukotvena do 6 šroubů s okem Ø14 mm. Šroub uprostřed parapetu bude přišroubován k horní desce krytu radiátoru. Materiál ochranné sítě - polyethylen PE bílý. Síťovina je karabinkami (barva bílá) vypnuta k systému lanek. Karabinky umožňují sundání sítě při čištění oken.							
	Rozměr sítě: 3100 x 2050 mm	KS			2				2

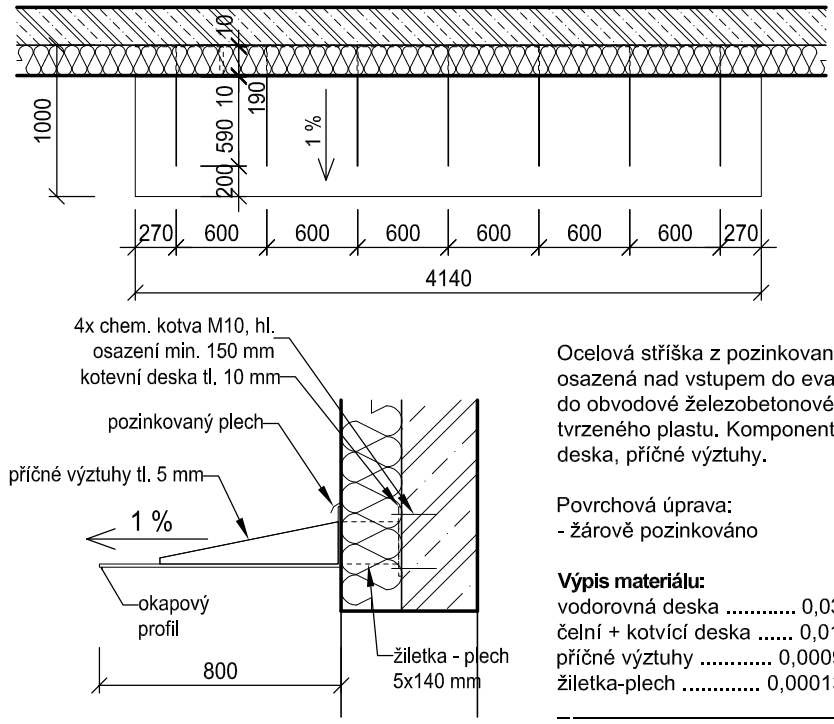

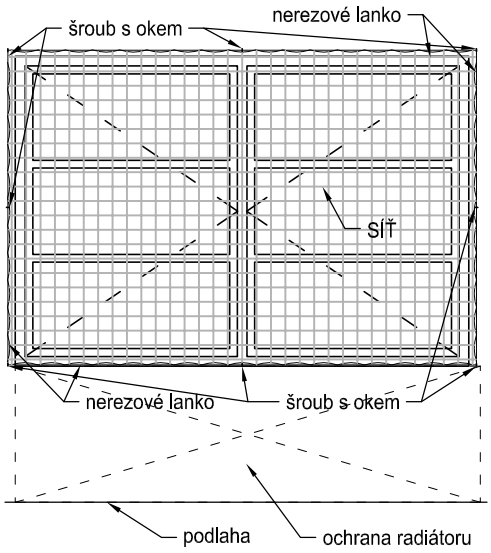

DETAIL

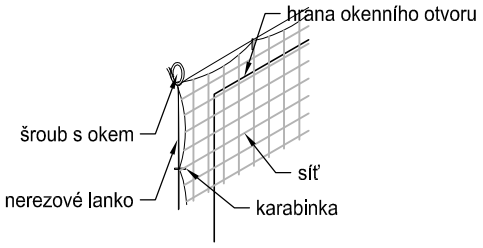

! PŘED VÝROBOU NUTNO ROZMĚRY VŠECH VÝROBKŮ ZAMĚŘIT NA STAVBĚ !

VÝPIS ZÁMEČNICKÝCH VÝROBKŮ

OZN.	SCHEMA	POPIS	POČET 1 PP	1 NP	2 NP	3 NP	4 NP	S	Σ
Z 35	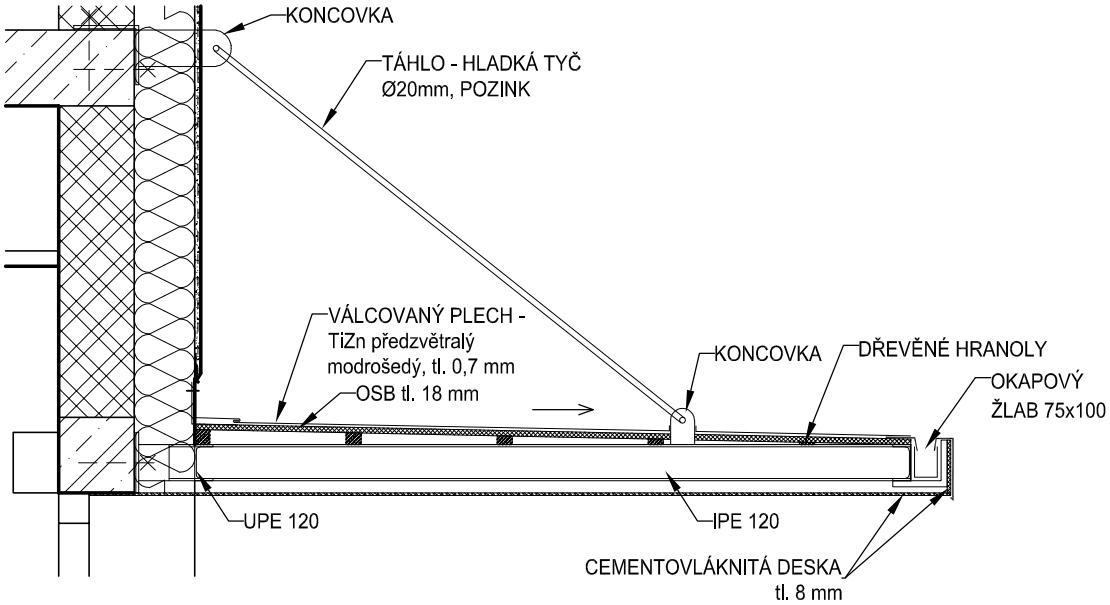	DETAILNÍ ROZKRESLENÍ MARKÝZY - VIZ VÝKRES D1.01.01-506 ! Markýza nad vstupním schodištěm je tvořena nosnou ocelovou konstrukcí z UPE a IPE profilů. Ze spodní strany je konstrukce opláštěna cementovláknitými deskami tl. 8 mm upevněnými na jednoúrovňové ocelové konstrukci. Z horní strany je provedena plechová střecha z TiZn modrošedého předzvětralého tl. 0,7 mm ve spádu. Válcovaný plech je položen ve spádu na OSB desku tl. 18 mm. Okapový žlab je položen na uzavřené ocelové profily 20x20 mm. Konstrukce je nesena ocelovými táhly Ø 20 mm upevněnými v koncovkách. Plechová krytina je v místě koncovky na koncovku naletována. Rozměr markýzy: 2500 x 5650 mm	KS		1				1
Z 36	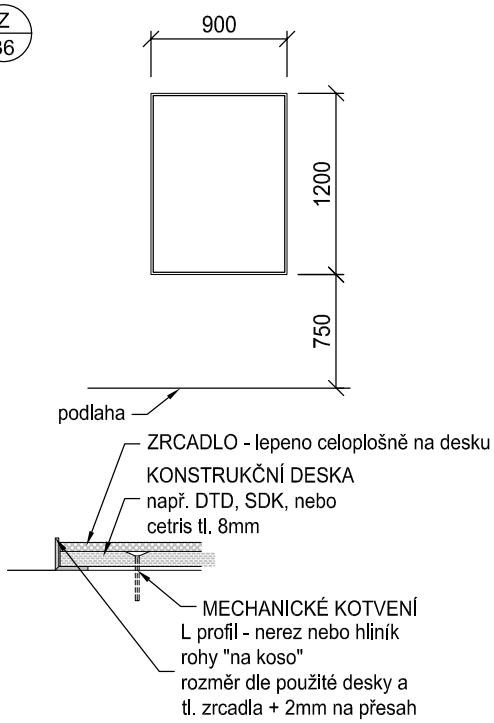	Zrcadlo v hliníkovém rámu tvořené osazovacím rámem, zrcadlem a zasklívací lištou. Osazovací rám bude mechanicky kotven do stěny, potom teprve osazeno zrcadlo a zasklívací lišty - kotvení nebude přístupné. !!! Spodní hrana od čisté podlahy 700 mm !!! Rozměr zrcadla: 1200 x 900 mm	KS		1				1

! PŘED VÝROBOU NUTNO ROZMĚRY VŠECH VÝROBKŮ ZAMĚŘIT NA STAVBĚ !

VÝPIS ZÁMEČNICKÝCH VÝROBKŮ

OZN.	SCHEMA	POPIS		POČET 1 PP	1 NP	2 NP	3 NP	4 NP	S	Σ
Z 37	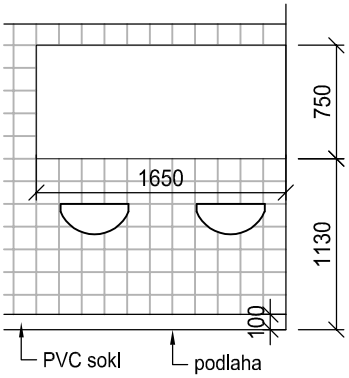	Zrcadlo vlepeno do obkladu. Spára mezi zrcadlem a obkladem ve stejném materiálu jako spáry obkladu. Plošně je zrcadlo zalícováno s obkladem. !!! Spodní hrana od čisté podlahy 1130 mm !!! Rozměr zrcadla: 750 x 1650 mm	KS		1	2				3
Z 38	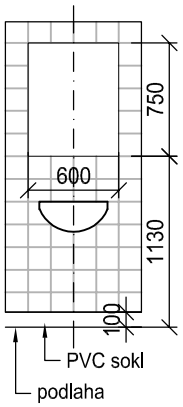	Zrcadlo vlepeno do obkladu. Spára mezi zrcadlem a obkladem ve stejném materiálu jako spáry obkladu. Plošně je zrcadlo zalícováno s obkladem. !!! Zrcadlo bude umístěné v ose umyvadla, spodní hrana od čisté podlahy 1130 mm !!! Rozměr zrcadla: 750 x 600 mm	KS		4	6				9
Z 39	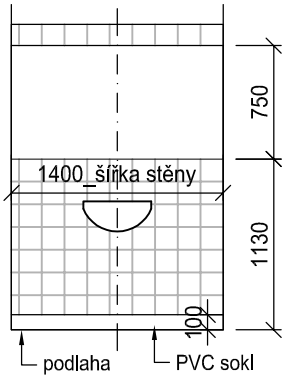	Zrcadlo vlepeno do obkladu. Spára mezi zrcadlem a obkladem ve stejném materiálu jako spáry obkladu. Plošně je zrcadlo zalícováno s obkladem. !!! Spodní hrana od čisté podlahy 1130 mm !!! Rozměr zrcadla: 750 x 1400 mm (na celou šířku stěny)	KS			1				1
Z 40	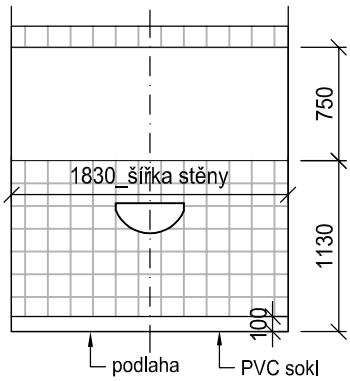	Zrcadlo vlepeno do obkladu. Spára mezi zrcadlem a obkladem ve stejném materiálu jako spáry obkladu. Plošně je zrcadlo zalícováno s obkladem. !!! Spodní hrana od čisté podlahy 1130 mm !!! Rozměr zrcadla: 750 x 1830 mm (na celou šířku stěny)	KS		1					1

! PŘED VÝROBOU NUTNO ROZMĚRY VŠECH VÝROBKŮ ZAMĚŘIT NA STAVBĚ !

VÝPIS ZÁMEČNICKÝCH VÝROBKŮ

OZN.	SCHEMA	POPIS		POČET 1 PP	1 NP	2 NP	3 NP	4 NP	S	Σ
Z 41	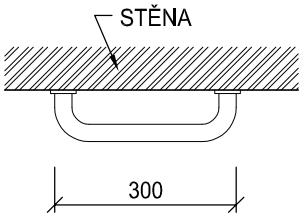	Madlo opěrné trubkové z nerez oceli, pevné, horizontální. Kotvené pomocí rozet. Průměr trubky 28 mm. Včetně kotvícího materiálu a rozet. Povrchová úprava: - matný nerez Délka madla: 300 mm	KS		6	6				12
Z 42	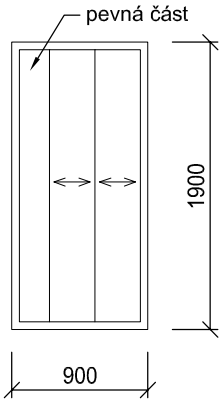	Dveře do sprchových kabin zasouvací tříkřídlové, jedno křídlo pevné, dvě křídla posuvná, z hliníkových slitin v barvě bílé. Zasklení sklem bezpečnostním tl. 6 mm, s povrchovou úpravou grape - matový jemně strukturální povrch. Rozměr: 900 x 1900 mm	KS		1	1				2
Z 43	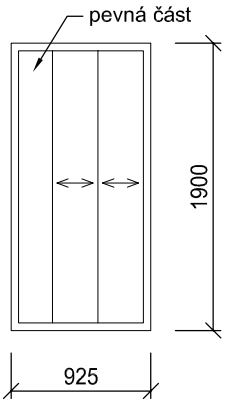	Dveře do sprchových kabin zasouvací tříkřídlové, jedno křídlo pevné, dvě křídla posuvná, z hliníkových slitin v barvě bílé. Zasklení sklem bezpečnostním tl. 6 mm, s povrchovou úpravou grape - matový jemně strukturální povrch. Rozměr: 925 x 1900 mm	KS		1	1				2
Z 44	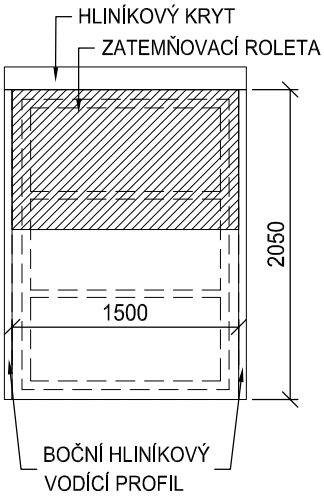	Látková celostínící roleta vnitřní včetně krytu rolety, bočních vodících lišt a spodního ukončovacího profilu. Osazení před ostění okenního otvoru. Zatemňovací látka odolná proti vlhkosti, omyvatelná, nehořlavá. Na spodním konci zatemňovací rolety je umístěn hliníkový profil s těsnícím molitanovým dorazem. Včetně hliníkových vodících lišt s těsnícími kartáčky a hliníkové schránky pro navíjen. Dálkové ovládání pomocí elektromotoru. Barevné provedení: - dle barevného řešení Rozměr okna: 1500 x 2050 mm	KS			2				2

! PŘED VÝROBOU NUTNO ROZMĚRY VŠECH VÝROBKŮ ZAMĚŘIT NA STAVBĚ !

VÝPIS ZÁMEČNICKÝCH VÝROBKŮ

OZN.	SCHEMA	POPIS		POČET 1 PP	1 NP	2 NP	3 NP	4 NP	S	Σ
Z 45	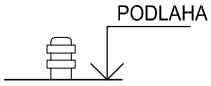	Dveřní zarážka z matného kovu s pryžovým lemem ve dvou řadách. Přesné umístění provést po dohodě s uživatelem - umístění zarážky nesmí být v prostoru chození a nesmí zmenšovat úhel otevření dveří pod 90°.	KS		4	9	1	1		13
Z 46	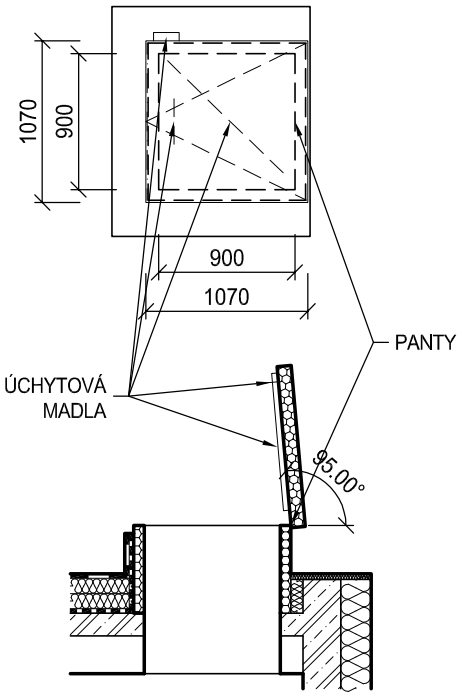	Střešní tepelně izolační poklop s podstavou pro rovné střechy. Vybaven písty, madly pro snadnou manipulaci a pohybu kolem poklopu. Zabezpečením proti nepovolenému vstupu na střechu. (Systémové provedení) Povrchová úprava: Nerez Vnitřní rozměr průlezu: 900 x 900 mm Vnější rozměr: 1070 x 1070 mm	KS					1	1
Z 47	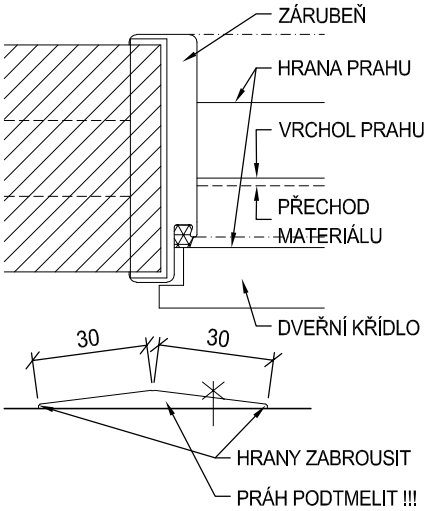	Dveřní práh z nerezového plechu plech tl. 3 mm, připevněný vruty do hmoždinek. Osadí se v místech přechodů různých druhů povrchů podlah - např. PVC - K.D., přechod musí být pod prahem.							
		Délka: 700 mm	KS			1				1
		Délka: 800 mm	KS			2				2
		Délka: 900 mm	KS	6						6
		Délka: 1100 mm	KS			2	1	1		4
		Délka: 1600 mm	KS	1	2	1				4

! PŘED VÝROBOU NUTNO ROZMĚRY VŠECH VÝROBKŮ ZAMĚŘIT NA STAVBĚ !

VÝPIS ZÁMEČNICKÝCH VÝROBKŮ

OZN.	SCHEMA	POPIS	POČET 1 PP	1 NP	2 NP	3 NP	4 NP	S	Σ
Z 48	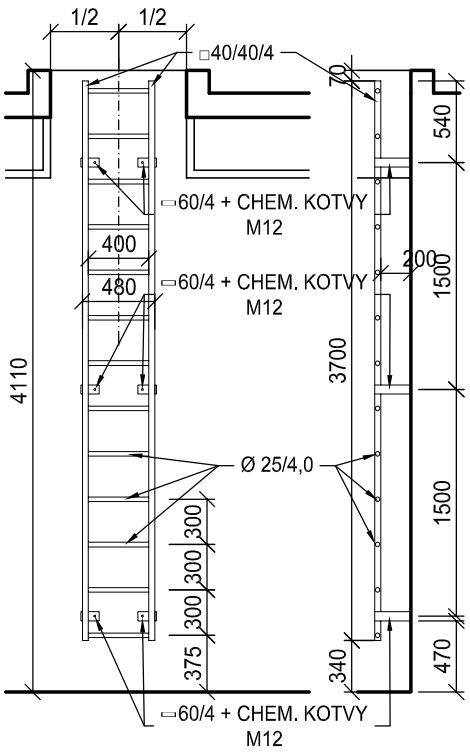	Ocelový žebřík vnitřní pro výlez na střechu z tenkostěnných profilů, svařovaný. Kotven do zdiva pomocí chemických kotev M12. Povrchová úprava: - 2 x syntetický nátěr v barvě RAL 7036 Výpis materiálu na bm: □40/40/4 - 2 x 3,7 x 4,072 = 30,2 Ø 25/4,0 - 13 x 0,60 x 2,07 = 16,2 ▭ 60/4 - 6 x 0,5 x 1,88 = 5,7 Hmotnost: 52,1 kg / ks + kotvící materiál KS				1		1
Z 49		Nerezový přechodový podlahový profil. Osadí se v místech přechodů různých druhů povrchů podlah - např. PVC- K.D. Přechod není v tomto případě pod prahem, ale v prostoru. Délka: 1200 mm KS	1						1
Z 50	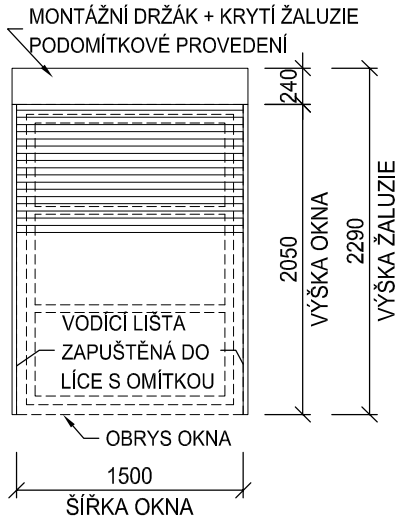	Žaluzie vnější horizontální oboustranně naklopitelná z profilů Al tvaru Z šířky 90 mm, konkávně klenuté, oboustranně lakované s olemovanými hranami. Boční vedení lamel zajištěno vodícími lištami zapuštěnými do líce s omítkou s vložkou proti hlučnosti a odolnosti povětrnostním podmínkám (75 km/h). Ovládání elektrické - naklápění a vytahování. Nosný kanál žaluzie z žárově pozinkovaného plechu s vestavěným naklápěcím mechanizmem včetně horního a dolního koncového dorazu. Šířka pouzdra max. 140 mm. Kotvení na obvodové zdivo. Podomítkové osazení, výška schránky žaluzie max. 240 mm - viz detail nadpraží D1.01.01-704. Podomítková schránka včetně izolačního panelu v tl. 30 mm a krycí desky. Barevné provedení: - Lamely v barvě šedé stříbrné RAL 9006 Pro rozměr okna: 1500 x 2050 mm KS		7	9				16

! PŘED VÝROBOU NUTNO ROZMĚRY VŠECH VÝROBKŮ ZAMĚŘIT NA STAVBĚ !

VÝPIS ZÁMEČNICKÝCH VÝROBKŮ

OZN.	SCHEMA	POPIS		POČET 1 PP	1 NP	2 NP	3 NP	4 NP	S	Σ
Z 51	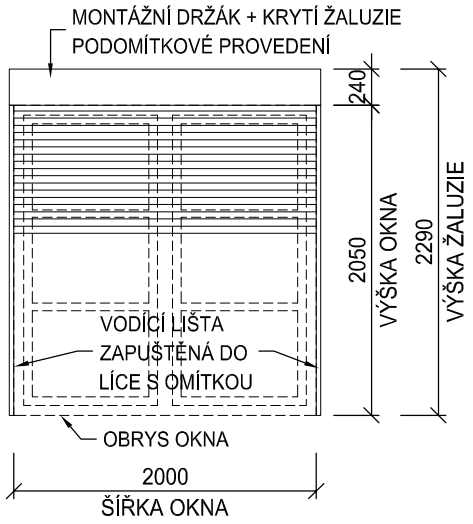	Žaluzie vnější horizontální oboustranně naklopitelná z profilů Al tvaru Z šířky 90 mm, konkávně klenuté, oboustranně lakované s olemovanými hranami. Boční vedení lamel zajištěno vodícími lištami zapuštěnými do líce s omítkou s vložkou proti hlučnosti a odolnosti povětrnostním podmínkám (75 km/h). Ovládání elektrické - naklápění a vytahování. Nosný kanál žaluzie z žárově pozinkovaného plechu s vestavěným naklápěcím mechanizmem včetně horního a dolního koncového dorazu. Šířka pouzdra max. 140 mm. Kotvení na obvodové zdivo. Podomítkové osazení, výška schránky žaluzie max. 240 mm - viz detail nadpraží D1.01.01-704. Podomítková schránka včetně izolačního panelu v tl. 30 mm a krycí desky Barevné provedení: - Lamely v barvě šedé stříbrné RAL 9006 Pro rozměr okna: 2000 x 2050 mm	KS		1	1				2
Z 52	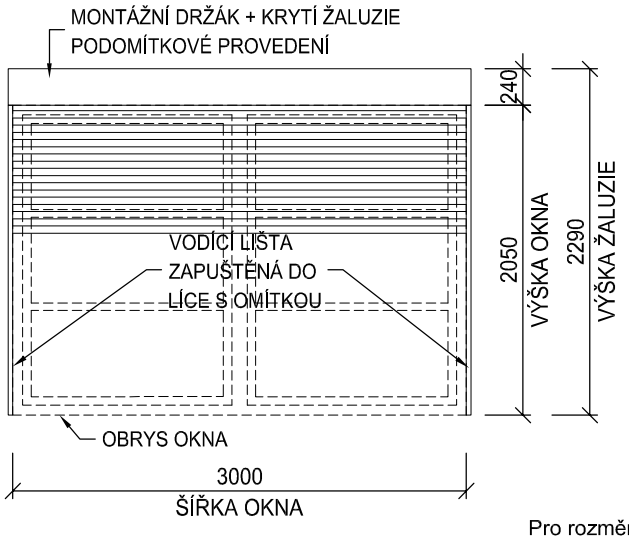	Žaluzie vnější horizontální oboustranně naklopitelná z profilů Al tvaru Z šířky 90 mm, konkávně klenuté, oboustranně lakované s olemovanými hranami. Boční vedení lamel zajištěno vodícími lištami zapuštěnými do líce s omítkou s vložkou proti hlučnosti a odolnosti povětrnostním podmínkám (75 km/h). Ovládání elektrické - naklápění a vytahování. Nosný kanál žaluzie z žárově pozinkovaného plechu s vestavěným naklápěcím mechanizmem včetně horního a dolního koncového dorazu. Šířka pouzdra max. 140 mm. Kotvení na obvodové zdivo. Podomítkové osazení, výška schránky žaluzie max. 240 mm - viz detail nadpraží D1.01.01-704. Podomítková schránka včetně izolačního panelu v tl. 30 mm a krycí desky. Barevné provedení: - Lamely v barvě šedé stříbrné RAL 9006 Pro rozměr okna: 3000 x 2050 mm	KS		3	5				8
Z 53	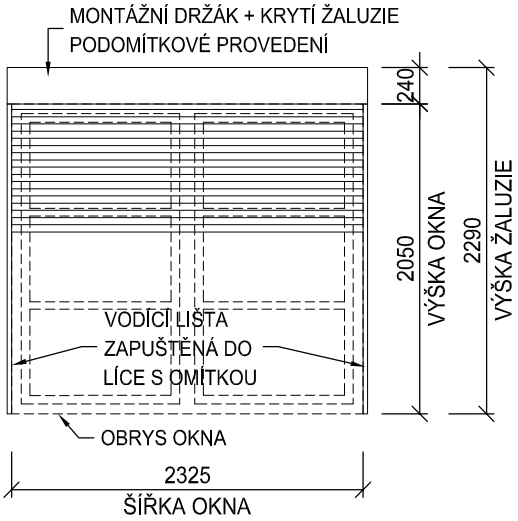	Žaluzie vnější horizontální oboustranně naklopitelná z profilů Al tvaru Z šířky 90 mm, konkávně klenuté, oboustranně lakované s olemovanými hranami. Boční vedení lamel zajištěno vodícími lištami zapuštěnými do líce s omítkou s vložkou proti hlučnosti a odolnosti povětrnostním podmínkám (75 km/h). Ovládání elektrické - naklápění a vytahování. Nosný kanál žaluzie z žárově pozinkovaného plechu s vestavěným naklápěcím mechanizmem včetně horního a dolního koncového dorazu. Šířka pouzdra max. 140 mm. Kotvení na obvodové zdivo. Podomítkové osazení, výška schránky žaluzie max. 240 mm - viz detail nadpraží D1.01.01-704. Podomítková schránka včetně izolačního panelu v tl. 30 mm a krycí desky. Barevné provedení: - Lamely v barvě šedé stříbrné RAL 9006 Pro rozměr okna: 3000 x 2050 mm	KS			1				1

! PŘED VÝROBOU NUTNO ROZMĚRY VŠECH VÝROBKŮ ZAMĚŘIT NA STAVBĚ !

VÝPIS ZÁMEČNICKÝCH VÝROBKŮ

OZN.	SCHEMA	POPIS		POČET 1 PP	1 NP	2 NP	3 NP	4 NP	S	Σ
Z 54	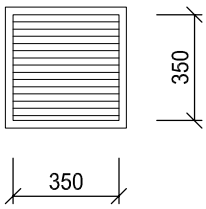	Vnější mřížka žaluziová, protidešťová z hliníkových profilů. Provedení včetně nosné konstrukce - obvodový rám. Osazení do zateplení obvodového pláště. Včetně síťky proti hmyzu. Povrchová úprava: - vypalovaný lak v barvě RAL 7040 Rozměr mřížky: 350 x 350 mm	KS	2						2
Z 55	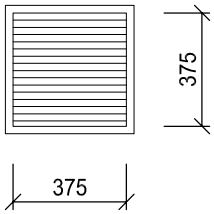	Vnější mřížka žaluziová, protidešťová z hliníkových profilů. Provedení včetně nosné konstrukce - obvodový rám. Osazení do zateplení obvodového pláště. Včetně síťky proti hmyzu. Povrchová úprava: - vypalovaný lak v barvě RAL 7040 Rozměr mřížky: 375 x 375 mm	KS		2					2
Z 56	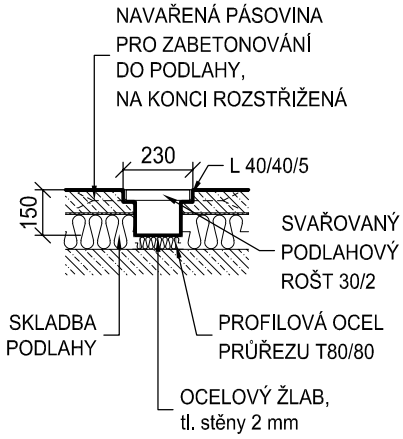	Ocelová konstrukce s pororoštem pro zakrytí instalačního kanálu v objektu. Ocelový profil L 40/40/5 lemuje celý kanál a bude zabetonován v rámci podlahy. Po 500 mm navařená pásovina 40/4 pro zabetonování do skladby podlahy. Pororošt z pásové oceli za tepla válcované volně položen na profilu, s lemováním, rozměr pásků 30/2 v líci s podlahou. Profilové oceli průřezu T délky 250 mm po vzdálenosti 500 mm. Povrchová úprava: - antikorozní nátěr - pororošt žárově pozinkovaný Výpis materiálu na 1 bm: L 40/40/5 - 2 x 2,97 = 5,94 pásovina 40/4 - 4 x 0,31 x 1,26 = 1,57 pororošt 30/2 - 1 x 0,23 x 23,5 = 5,41 ocelový žlab - 1 x 0,9 x 16 = 14,4 podložky T 80/80 - 4 x 0,25 x10,77 = 10,77 Hmotnost: 38,09 kg / bm + kotvící materiál	bm	16						16
Z 57	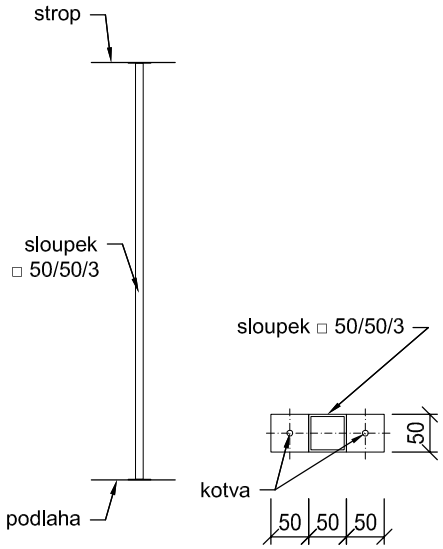	Ocelový uzavřený čtvercový profil 50/50/3 mm sloužící jako opora pro výtlačné potrubí ZTI. Profil je kotvený do podlahy a stropu Povrchová úprava: - prášková barva RAL 7040 Výpis materiálu : sloupek □ 50/50/3 - 2,76 x 4,383 = 12 Hmotnost: 12 kg / ks + kotvící materiál	KS	1						1

! PŘED VÝROBOU NUTNO ROZMĚRY VŠECH VÝROBKŮ ZAMĚŘIT NA STAVBĚ !

VÝPIS ZÁMEČNICKÝCH VÝROBKŮ

OZN.	SCHEMA	POPIS		POČET 1 PP	1 NP	2 NP	3 NP	4 NP	S	Σ
Z 58	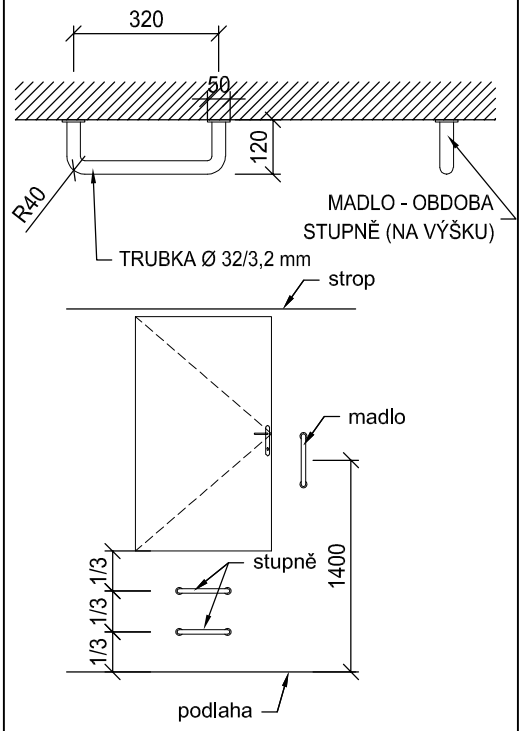	Ocelové stupně z trubky Ø 32 / 3,2mm kotvené do stěny. Opatřeno rozetou. Madlo na stěně je tvořeno stejným prvkem jako stupně umístěným svisle. Povrchová úprava: - prášková barva RAL 7040 Výpis materiálu : trubka Ø 32/3,2 mm - 3 x 0,55 x 2,26 = 3,73 Hmotnost: 3,73 kg / ks	KS	1						1
Z 59	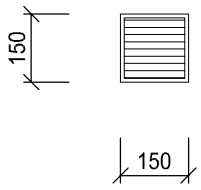	Vnější mřížka žaluziová, protidešťová z hliníkových profilů. Provedení včetně nosné konstrukce - obvodový rám. Osazení do zateplení obvodového pláště. Včetně síťky proti hmyzu. Povrchová úprava: - vypalovaný lak v barvě RAL 7040 Rozměr mřížky: 150 x 150 mm	KS		1					1
Z 60	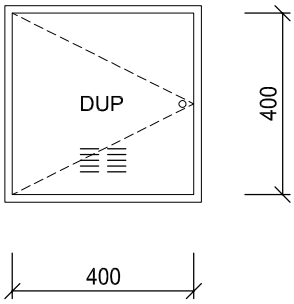	Vnější dvířka včetně rámu. Zadní strana rámu připravena pro uchycení do obvodového pláště. Dvířka opatřeny protidešťovými žaluziemi šíře 60 mm ve dvou sloupcích a pěti řadách. Dvířka opatřena voděodolným popisem žluté barvy DUP. Dvířka pro zakrytí domovního uzávěru plynu. Povrchová úprava: - finální bílý nátěr Rozměr: 400 x 400 mm	KS	1						1

! PŘED VÝROBOU NUTNO ROZMĚRY VŠECH VÝROBKŮ ZAMĚŘIT NA STAVBĚ !

VÝPIS ZÁMEČNICKÝCH VÝROBKŮ

OZN.	SCHEMA	POPIS		POČET 1 PP	1 NP	2 NP	3 NP	4 NP	S	Σ
Z 61	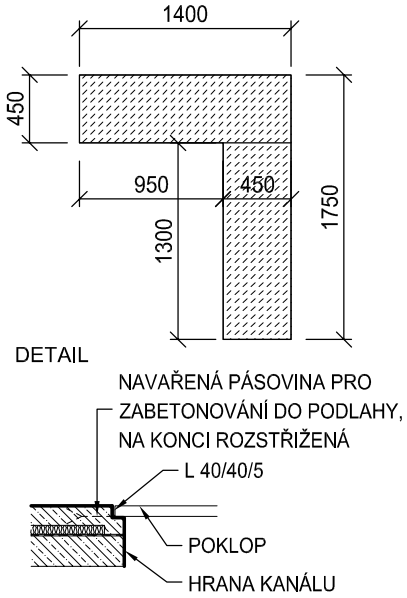	Vodotěsný a plynotěsný poklop podlahového kanálu včetně osazovacího rámu. Ocelová konstrukce s ocelovým poklopem pro zakrytí technického kanálu. Ocelový profil L 40/40/5 lemuje celý otvor a bude zabetonován v rámci podlahy. Po 500 mm navařená pásovina 40/4 pro zabetonování do skladby podlahy, u stěny profil L kotven chemickými kotvami. Na osazovací rám budou umístěny dílčí poklopy z pozinkovaného ocelového slzičkového plechu, včetně těsnění. Povrchová úprava: - antikorozní nátěr - pozinkovaný ocelový plech Výpis materiálu: L 40/40/5 - 1 x 6,3 x 2,97 = 18,71 pásovina 40/4 - 13 x 0,2 x 1,26 = 3,28 poklop - 1,21 x 41,3 = 49,97 Hmotnost: 72,0 kg / ks + kotvící materiál	KS		1					1
Z 62	Axonometrický pohled: 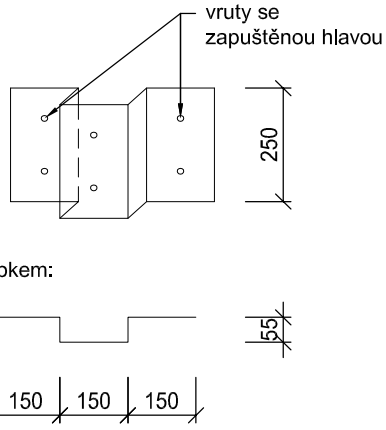	Konstrukce pro ukotvení klíčového trezoru v kontaktním zateplovacím systému vnější obvodové stěny. Konstrukce z ohýbaného nerezového plechu tl. 3 mm. Včetně kotevního materiálu pro ukotvení do obvodového zdiva.	KS		1					1
Z 63	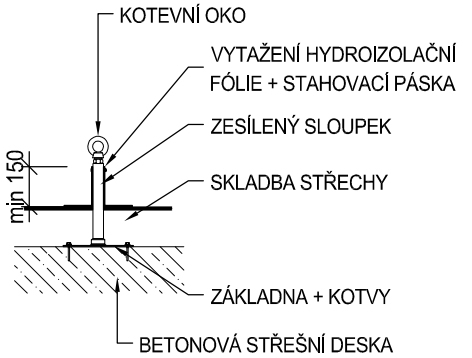	Nerezový kotvící bod pro ploché střechy s nosnou konstrukcí z betonové desky. Kotvící bod je proveden ze základny velikosti 150 x 150 mm, zesíleného sloupku o průměru 42 mm a kotevního oka. Kotvení pomocí chemických kotev. Včetně kotevního materiálu.								
Z 63a		Délka kotvy cca 400 mm	KS						3	3
Z 63b		Délka kotvy cca 700 mm	KS				5			5

! PŘED VÝROBOU NUTNO ROZMĚRY VŠECH VÝROBKŮ ZAMĚŘIT NA STAVBĚ !

VÝPIS ZÁMEČNICKÝCH VÝROBKŮ

OZN.	SCHEMA	POPIS		POČET 1 PP	1 NP	2 NP	3 NP	4 NP	S	Σ
Z 64	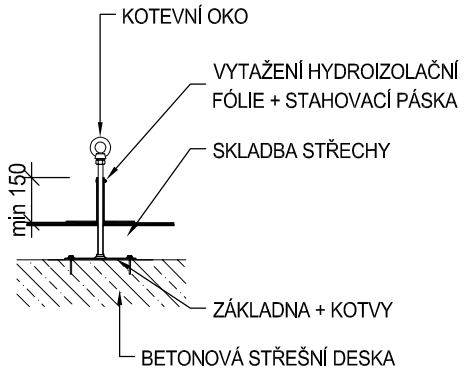	Nerezový kotvící bod pro ploché střechy s nosnou konstrukcí z betonové desky. Průměr sloupku kotvy 16 mm. Kotvící bod je proveden ze základny velikosti 150 x 150 mm, sloupku o průměru 16 mm a kotevního oka. Kotvení pomocí chemických kotev. Včetně kotevního materiálu. Délka kotvy cca 700 mm	KS				4			4
Z 65		Systém permanentního nerezového lana napnutého mezi střešními kotevními body. Systém je složen z: - nerezové lano tl. 6 mm - 1 ks - napínací koncovky k nerezovému lanu, délka koncovky 400 mm, z nerezové oceli 1 - 1 ks - pevné koncovky k nalisování na nerezové lano, délka koncovky 140 mm, z nerezové oceli - 1 ks - štítek sloužící k označení jednotlivých úseků permanentního kotvícího vedení - 1 ks								
Z 65a		Délka lana cca 10,0 m	KS						1	1
Z 65b		Délka lana cca 61,0 m	KS				1			1
Z 66	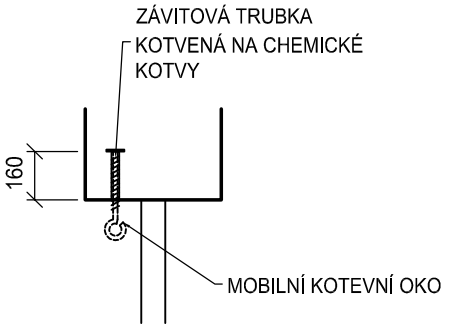	Kotevní oko z ocelové kruhové tyče se závitem pro zajištění pracovníků při údržbě oken (certifikovaný systém). Trubka kotvena na chemické kotvy. Profil kruhové tyče 15 mm. Povrchová úprava vypalovaným lakem.	KS				2	2		4

! PŘED VÝROBOU NUTNO ROZMĚRY VŠECH VÝROBKŮ ZAMĚŘIT NA STAVBĚ !

VÝPIS ZÁMEČNICKÝCH VÝROBKŮ

OZN.	SCHEMA	POPIS	POČET 1 PP	1 NP	2 NP	3 NP	4 NP	S	Σ
Z 67		Nástěnná instalační lišta bm		3,53					3,53
		Instalační lávka šíře 150 mm bm		5,40					5,40
		Instalační lávka šíře 300 mm bm		13,70					13,70

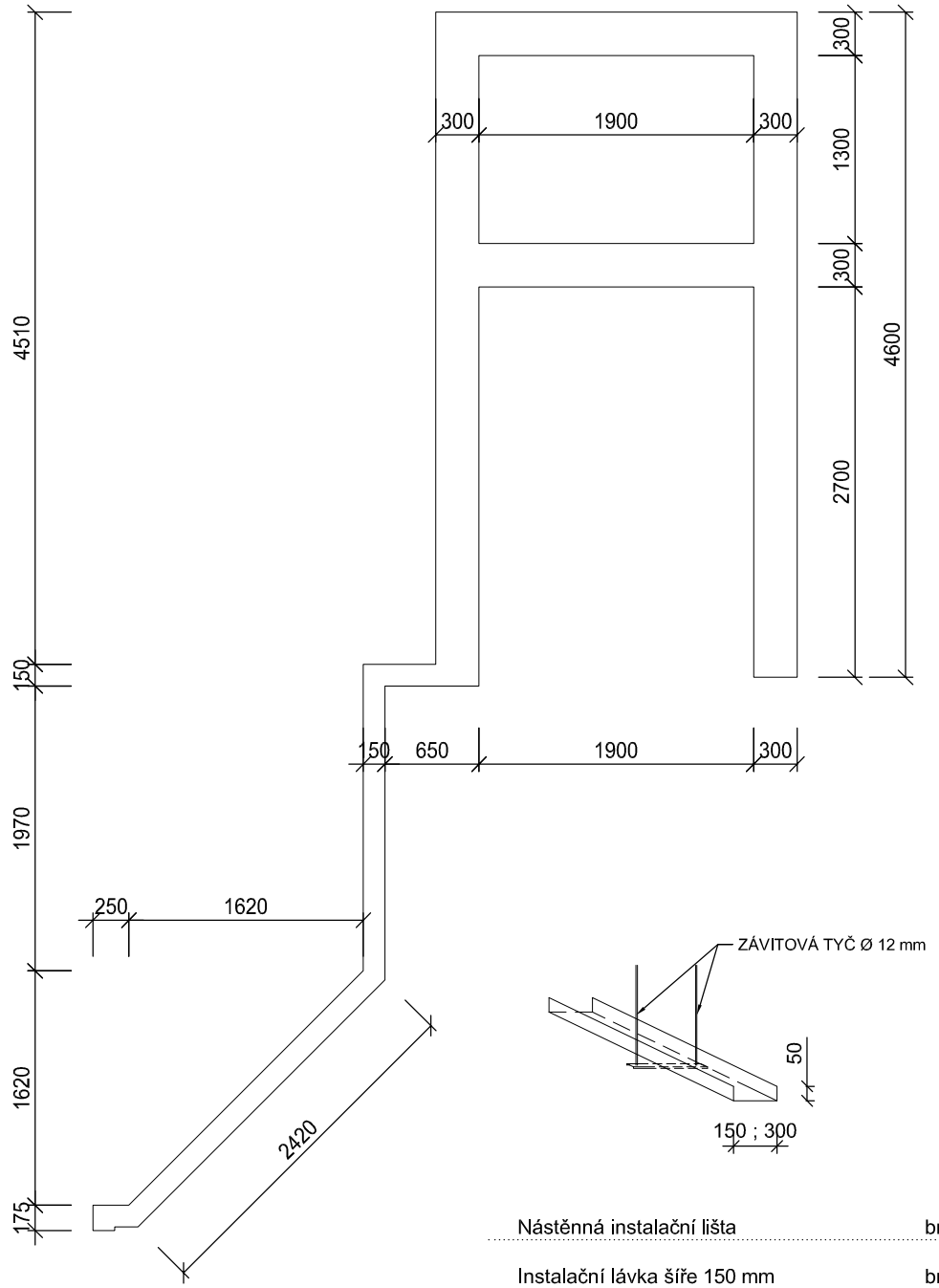

Instalační lávka včetně navazujících instalačních lišt.

Instalační lávka 150/50 mm a 300/50 mm určená pro technologické kabely MR. Lávka vedena nad vestavbou magnetické rezonance (MR) do ovladovny.
V ovladovně technologické kabely svedeny po stěně nástěnnou instalační lištou s odnímatelným krytem pod pracovní stůl.
Lávka z nemagnetického materiálu, nahoře otevřena (po dohodě s dodavatelem MR možno dodat i drátěný žlab).
V lávce budou dle podkladů technologie a po dohodě s konkrétním dodavatelem MR vyříznuty otvory pro vyústění kabelů (velikost a místo bude upřesněno přo montáži).

Dodávka včetně kotvícího materiálu a závěsných závitových tyčí.

Přesné provedení bude odsouhlaseno s konkrétním dodavatelem MR.

! PŘED VÝROBOU NUTNO ROZMĚRY VŠECH VÝROBKŮ ZAMĚŘIT NA STAVBĚ !

VÝPIS ZÁMEČNICKÝCH VÝROBKŮ

OZN.	SCHEMA	POPIS		POČET 1 PP	1 NP	2 NP	3 NP	4 NP	S	Σ
Z 68	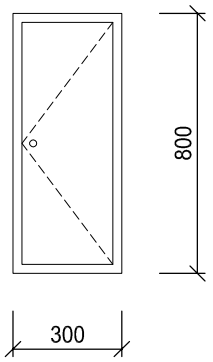	Instalační dvířka protipožární z ocelového plechu včetně osazovacího rámu, protipožární izolace a uzávěru. Povrchová úprava: - finální nátěr dle barevného řešení v odstínu stěny, kde jsou osazeny Požární odolnost: EI 30/DP1 Rozměr: 3000 x 2700 mm	KS		1					1
Z 69	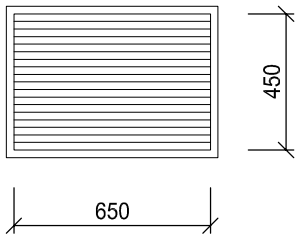	Vnitřní mřížka žaluziová, z hliníkových profilů pro potrubí VZT. Provedení včetně nosné konstrukce. Povrchová úprava: - vypalovaný lak v barvě stěny Rozměr mřížky: 650 x 450 mm	KS				1	1		2
Z 70	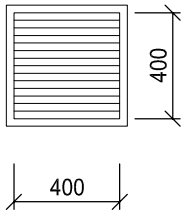	Vnitřní mřížka žaluziová, z hliníkových profilů pro potrubí VZT. Provedení včetně nosné konstrukce. Povrchová úprava: - vypalovaný lak v barvě stěny Rozměr mřížky: 350 x 350 mm	KS		1	1	1	1		4
Z 71	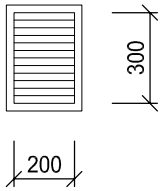	Vnější mřížka žaluziová, protidešťová z hliníkových profilů. Provedení včetně nosné konstrukce - obvodový rám. Osazení do ostění jako okna - stejné zapuštění vůči fasádě. Včetně síťky proti hmyzu. Povrchová úprava: - vypalovaný lak dle výkresů pohledů Rozměr mřížky: 200 x 300 mm	KS					2		2

! PŘED VÝROBOU NUTNO ROZMĚRY VŠECH VÝROBKŮ ZAMĚŘIT NA STAVBĚ !

VÝPIS ZÁMEČNICKÝCH VÝROBKŮ

OZN.	SCHEMA	POPIS	POČET 1 PP	1 NP	2 NP	3 NP	4 NP	S	Σ
Z 72	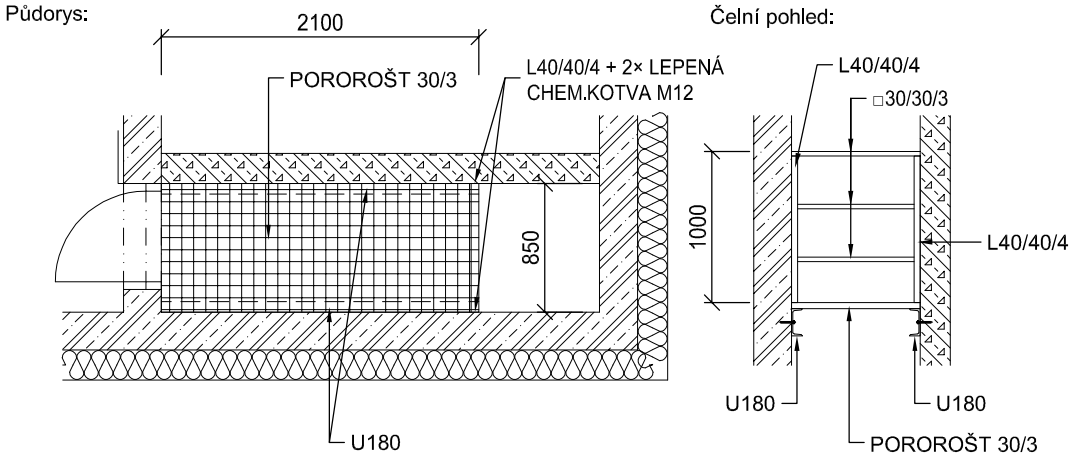	Ocelová konstrukce s pororoštem tvořící podlahu v instalační šachtě. Včetně šroubovaného zábradlí. Zábradlí tvořeno krajními L profily kotvenými ke stěnám, zábradelní výplň z uzavřených profilů 30/30/3. Pororoštová podlaha z pásové oceli za tepla válcované ukotvena k nosným profilům U180. Nosné profily kotveny ke stěnám pomocí chemických kotev. Povrchová úprava: - antikorozní nátěr - pororošt žárově zinkovaný Výpis materiálu: L40/40/4 - 2 x 1,0 x 2,42 = 4,84 □30/30/3 - 3 x 0,85 x 2.483 = 6,33 U180 - 2 x 2,10 x 22,0 = 92,4 ▭ 30/3 - 1 x 1,785 x 28 = 49,98 Hmotnost: 154 kg / ks + kotvící materiál KS			1	1		2
Z 73	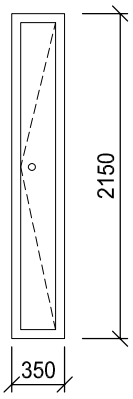	Instalační dvířka protipožární z ocelového plechu včetně osazovacího rámu, protipožární izolace a uzávěru. Místo styku rámu a stěny (v místě objektové dilatace) opatřeno trvale elastickým tmelem s požární odolností. Rám kotven k okolním konstrukcím pouze po třech stranách. Povrchová úprava: - finální nátěr dle barevného řešení v odstínu stěny, kde jsou osazeny Požární odolnost: EI 30/DP1 Rozměr: 3000 x 2700 mm KS					2		2

! PŘED VÝROBOU NUTNO ROZMĚRY VŠECH VÝROBKŮ ZAMĚŘIT NA STAVBĚ !

VÝPIS ZÁMEČNICKÝCH VÝROBKŮ

OZN.	SCHEMA	POPIS		POČET 1 PP	1 NP	2 NP	3 NP	4 NP	S	Σ
Z 74	PŮDORYS 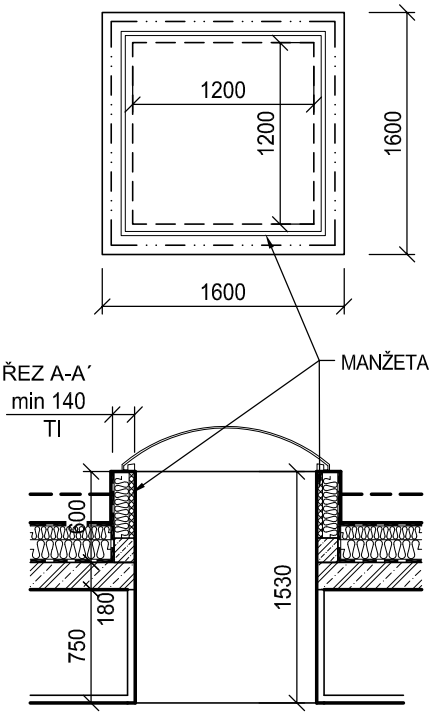	Střešní světlík pevný s hliníkovým rámem, zasklení čiré se zvýšenou mechanickou odolností proti rozbití, kopulovitý tvar a odizolovanou manžetou. Celková tl. izolace na manžetě bude minimálně 140 mm. Součinitel prostupu tepla U_w = max 1,7 W/m².K . Manžeta bude kotvena do stropní desky pomocí speciálních kotev do žb desky. Polohu a počet kotev stanový dodavatel světlíku. Dodávka včetně ocelových mezikusů pro ukotvení klempířských prvků. Pásovina P8 tvaru C š= 60mm, dl.= 650mm. Kladené ve vzdáleností á = 400mm. Viz detail D1.01-705 Detail E Reakce na oheň třídy A1, nebo A2 Barevné provedení: - vypalovaný lak šedá RAL 7040 MAT Rozměr: 1200 x 1200 mm	KS					1		1
Z 75	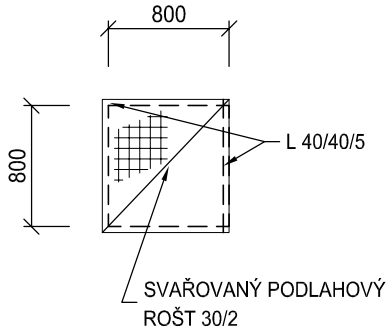 DETAIL 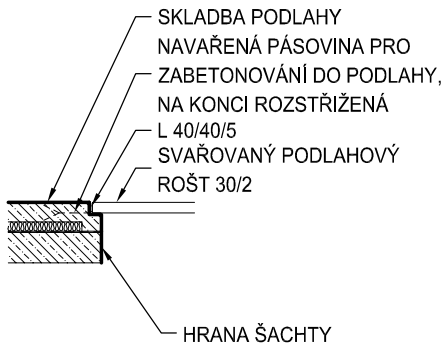	Ocelová konstrukce s pororoštem pro zakrytí jímky v objektu. Ocelový profil L 40/40/5 lemuje celý otvor a bude zabetonován v rámci podlahy. Po 500 mm navařená pásovina 40/4 pro zabetonování do skladby podlahy. Pororošt z pásové oceli za tepla válcované volně položen na profilu, s lemováním, rozměr pásků 30/2. Povrchová úprava: - antikorozní nátěr - pororošt žárově pozinkovaný Výpis materiálu: L 40/40/5 - 4 x 0,88 x 2,97 = 10,5 pásovina 40/4 - 7 x 0,2 x 1,26 = 1,8 pororošt 30/2 - 0,86 x 0,83 x 23,5 = 17,4 Hmotnost: 29,7 kg / ks + kotvící materiál Rozměr: 800 x 800 mm	KS	1						1

! PŘED VÝROBOU NUTNO ROZMĚRY VŠECH VÝROBKŮ ZAMĚŘIT NA STAVBĚ !

VÝPIS ZÁMEČNICKÝCH VÝROBKŮ

OZN.	SCHEMA	POPIS	POČET 1 PP	1 NP	2 NP	3 NP	4 NP	S	Σ
Z 76	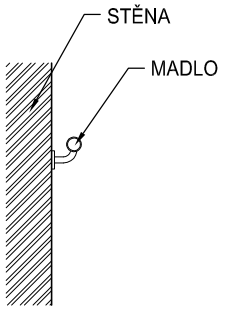	Madlo vnitřní nerezové. Průměr madla cca 50 mm. Madlo kotveno pomocí montážních konzol. Součástí madla jsou i koncovky, spojky a přechodové rohy. Barevné provedení: - broušený nerez bm				0,85			0,85
Z 77	POHLED ČELNÍ: 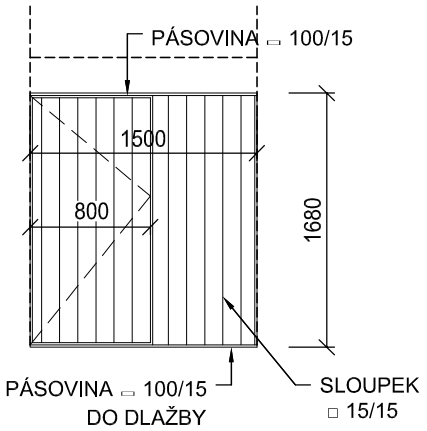 POHLED BOČNÍ: 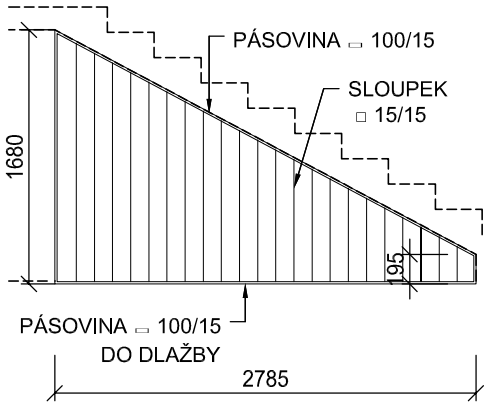 ŘEZ: 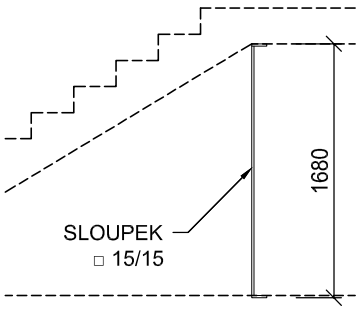	Vnitřní mříž zabraňující vstup osobám pod nástupní a výstupní schodiš´tové rameno v 1.PP. Mříž z ocelových profilů. Mříž s vertikálním členěním kotvena přes pásovinu pomocí chemických kotev do železobetonové mezipodesty schodiště a spodní hrany nástupního ramene. U podlahy pásovina zapuštěna do dlažby 15 mm. Mříž je z jedné strany opatřena otevíravou a uzamykatelnou částí širokou 800 mm. Mříž půdorysného tvaru L Povrchová úprava kompletní systémový nátěr RAL 7016. Výpis materiálu: sloupek □ 15/15 - 1,766 x 38,06 = 67,21 ▭ 100/15 - 11,8 x 17,46 = 206,03 ——————— Celková hmotnost: 273 kg + kotvící a spojovací materiál KS	1						1

! PŘED VÝROBOU NUTNO ROZMĚRY VŠECH VÝROBKŮ ZAMĚŘIT NA STAVBĚ !

VÝPIS ZÁMEČNICKÝCH VÝROBKŮ

OZN.	SCHEMA	POPIS	POČET 1 PP	1 NP	2 NP	3 NP	4 NP	S	Σ
Z 78	POHLED: 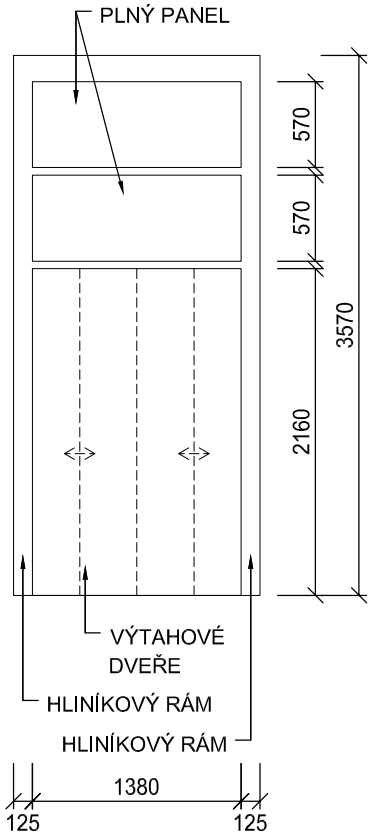 	PŮDORYS: 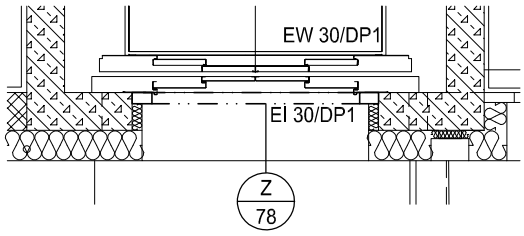 Vnější hliníkový rám ostění výtahového dveřního otvoru s přerušeným tepelným mostem. V horní části rám doplněn o tepelně izolační panely. Panely z ocelového plechu s izolační vložkou z minerální ohnivzdorné desky. Součinitel prostupu tepla minimálně U = 1,1 W/m^{2}K. Rám z hliníkových profilů, s požární odolností. Odolnost celé konstrukce proti zatížení větrem 2kN/m^2, odolnost proti nárazu I4 (vnitřní), E4 (vnější), průvzdušnost Pa AE, voděodolnost Pa RE 900. **Povrchová úprava:** - vypalovaná barva v odstínu dle barevného řešení Požární odolnost: EI 30/DP1 Rozměr otvoru: 1630 x 3570 mm	KS	1					1
Z 79	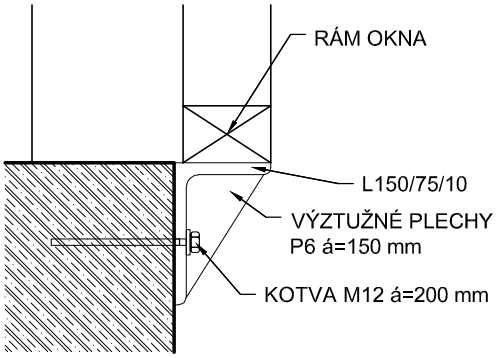 	Ocelová konstrukce pro vynesení prosklené fasády na vertikále. Profil L 150/75/10 zesílený pásky P6 á=150 mm, kotvený 6xM12 do železobetonového parapetu. Povrchová úprava: antikorozní nátěr Konstrukce bude upravena dle požadavků dodavatele fasády. Výpis materiálu: L150/75/10 - 3,19 x 17,0 = 54,23 P6 - 11x0,75 x 7,54 = 62,21 Celková hmotnost: 116,5 kg + kotvící a spojovací materiál	KS	1					1
Z 80	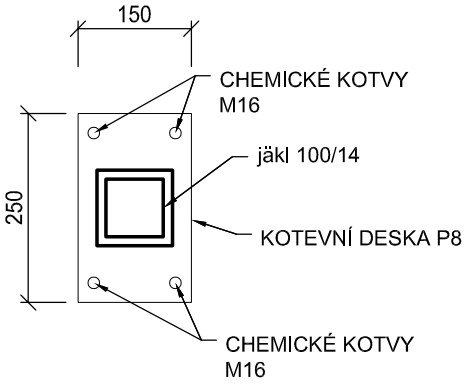 	Ocelová konstrukce pro vynesení prosklené fasády na vertikále. Profil L 150/75/10 navařený na roznášecí desce P8 250/200 mm, kotvená 4xM12 do železobetonového zdiva. Umístění ve výšce hlavní podesty 4.NP S.H. + 11,445 a pod stropem vertikály S.H. +14,630. Povrchová úprava: antikorozní nátěr + protipožární nástřik + finální nátěr v barvě okenních rámů. Konstrukce bude upravena dle požadavků dodavatele fasády! Výpis materiálu: Jäkl 100x14 - 5,1 x 38,2 = 194,82 P8 - 2x0,25x0,15x12,56 = 0,94 Celková hmotnost: 195,76 kg + kotvící a spojovací materiál	KS			1	1		2

! PŘED VÝROBOU NUTNO ROZMĚRY VŠECH VÝROBKŮ ZAMĚŘIT NA STAVBĚ !

VÝPIS ZÁMEČNICKÝCH VÝROBKŮ

OZN.	SCHEMA	POPIS		POČET 1 PP	1 NP	2 NP	3 NP	4 NP	S	Σ
Z 81	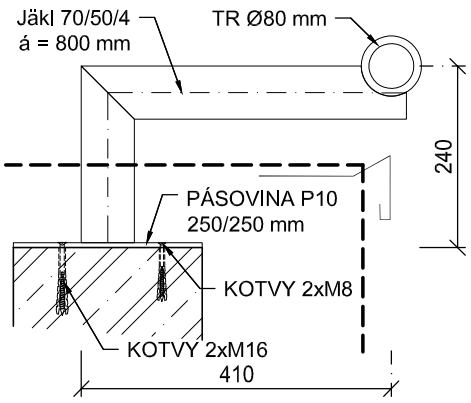	Ocelová konstrukce na atice vertikály pro vynesení ochranu oplechování atiky a vynesení pracovníka úklidové čety při čistících prací na prosklené fasádě. Profil TR Ø 80/10 s nosníky z jäklu kotveného přes plotnu P10 250/250 mm, á=800 mm, kotvené 2xM16 a 2xM8 do železobetonového atikového zdiva. Povrchová úprava: antikorozní nátěr + povrchový nátěr Barva šedá - RAL 7040 MAT Výpis materiálu: TR Ø80/10 - 5,50 x 17,26 = 94,93 Jäkl 70/50/4 - 7x 0,6 x 7,10 = 29,82 P10 - 7x0,25x0,25 x 19,63 = 8,59 Celková hmotnost: 133,4 kg + kotvící a spojovací materiál	KS					1	1

! PŘED VÝROBOU NUTNO ROZMĚRY VŠECH VÝROBKŮ ZAMĚŘIT NA STAVBĚ !

VÝPIS ZÁMEČNICKÝCH VÝROBKŮ - ZÁRUBNĚ

OZN.	SCHEMA	POPIS		POČET 1 PP	1 NP	2 NP	3 NP	4 NP	S	Σ
Z/1	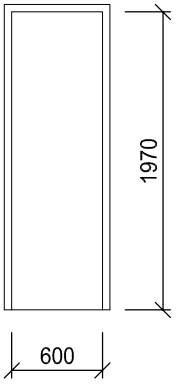	Zárubeň z žárově pozinkovaného plechu tl. min. 1,3 mm, pro dveře jednokřídlové otvíravé s polodrážkou, včetně těsnění do drážky a nátěru reaktivní základovou barvou. Povrchová úprava: - 2 x syntetický nátěr dle barevného řešení Rozměr: 600 x 1970 mm Pro betonovou stěnu tl. 250 mm	L							
			P				1	1		2
Z/2	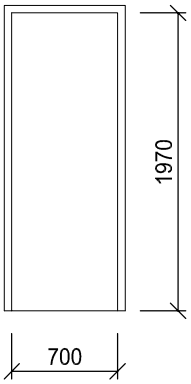	Zárubeň z žárově pozinkovaného plechu tl. min. 1,3 mm, pro dveře jednokřídlové otvíravé s polodrážkou, včetně těsnění do drážky a nátěru reaktivní základovou barvou. Povrchová úprava: - 2 x syntetický nátěr dle barevného řešení Požární specifikace: EI 30/DP1 Rozměr: 700 x 1970 mm Pro příčku SDK tl. 100 mm	L	1						1
			P							
Z/3	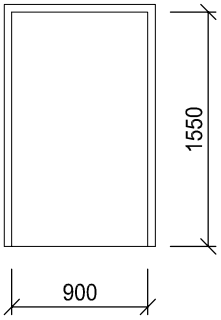	Zárubeň z žárově pozinkovaného plechu tl. min. 1,3 mm, pro dveře jednokřídlové otvíravé s polodrážkou, včetně těsnění do drážky a nátěru reaktivní základovou barvou. Ústí zárubně bude upraveno dle skutečné tl. příčky. Povrchová úprava: - 2 x syntetický nátěr dle barevného řešení Požární specifikace: EI 45/DP1 Rozměr: 900 x 1550 mm Pro stávající zdivo tl. 100 mm	L	1						1
			P							

! PŘED VÝROBOU NUTNO ROZMĚRY VŠECH VÝROBKŮ ZAMĚŘIT NA STAVBĚ !

VÝPIS ZÁMEČNICKÝCH VÝROBKŮ - ZÁRUBNĚ

OZN.	SCHEMA	POPIS		POČET 1 PP	1 NP	2 NP	3 NP	4 NP	S	Σ
Z 4	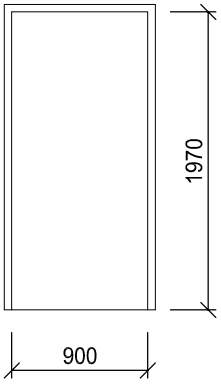	Zárubeň z žárově pozinkovaného plechu tl. min. 1,3 mm, pro dveře jednokřídlové otvíravé s polodrážkou, včetně těsnění do drážky a nátěru reaktivní základovou barvou. Povrchová úprava: - 2 x syntetický nátěr dle barevného řešení Požární specifikace: EW 90/DP1 Rozměr: 900 x 1970 mm Pro zdivo z broušených cihelných bloků tl. 250 mm	L	2						2
			P	1						1
Z 6	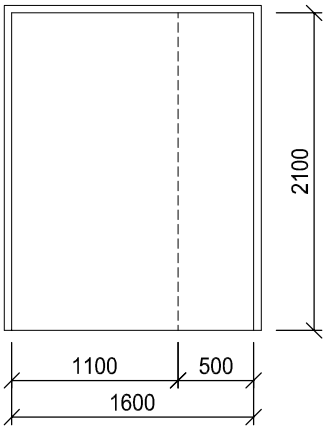	Zárubeň z žárově pozinkovaného plechu tl. min. 1,3 mm, pro dveře jednokřídlové otvíravé s polodrážkou, včetně těsnění do drážky a nátěru reaktivní základovou barvou. Povrchová úprava: - 2 x syntetický nátěr dle barevného řešení Požární specifikace: EI 45/DP1 Rozměr: 1600 x 2100 mm Pro zdivo z pálených cihelných bloků tl. 150 mm	L	1						1
			P							
Z 29	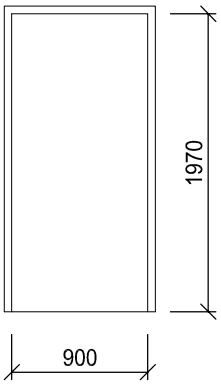	Zárubeň z žárově pozinkovaného plechu tl. min. 1,3 mm, pro dveře jednokřídlové otvíravé s polodrážkou, včetně těsnění do drážky a nátěru reaktivní základovou barvou. Povrchová úprava: - 2 x syntetický nátěr dle barevného řešení Požární specifikace: EI 30/DP1 Rozměr: 900 x 1970 mm Pro příčku SDK tl. 100 mm	L							
			P	1						1

! PŘED VÝROBOU NUTNO ROZMĚRY VŠECH VÝROBKŮ ZAMĚŘIT NA STAVBĚ !

VÝPIS ZÁMEČNICKÝCH VÝROBKŮ - ZÁRUBNĚ

OZN.	SCHEMA	POPIS		POČET 1 PP	1 NP	2 NP	3 NP	4 NP	S	Σ
T 1	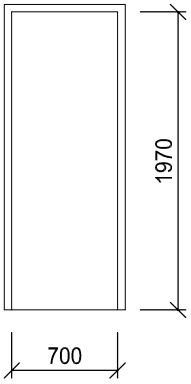	Zárubeň z žárově pozinkovaného plechu tl. min. 1,3 mm, pro dveře jednokřídlové otvíravé s polodrážkou, včetně těsnění do drážky a nátěru reaktivní základovou barvou. Povrchová úprava: - 2 x syntetický nátěr dle barevného řešení Rozměr: 700 x 1970 mm Pro příčku SDK tl. 100 mm	L		2	3				5
			P		3	5				8
T 3	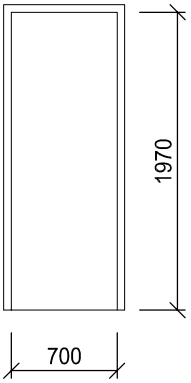	Zárubeň z žárově pozinkovaného plechu tl. min. 1,3 mm, pro dveře jednokřídlové otvíravé s polodrážkou, včetně těsnění do drážky a nátěru reaktivní základovou barvou. Povrchová úprava: - 2 x syntetický nátěr dle barevného řešení Požární specifikace: EI 30/DP1 Rozměr: 700 x 1970 mm Pro stávající zdivo tl. 150 mm	L			1				1
			P							
T 4 T 5 T 6 T 7 T 8 T 9 T 10 T 11	T 12 T 13 T 14 T 16 T 18	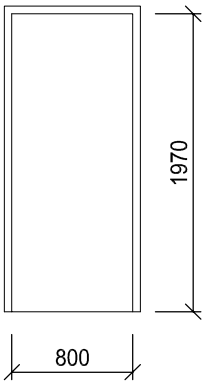	Zárubeň z žárově pozinkovaného plechu tl. min. 1,3 mm, pro dveře jednokřídlové otvíravé s polodrážkou, včetně těsnění do drážky a nátěru reaktivní základovou barvou. Povrchová úprava: - 2 x syntetický nátěr dle barevného řešení Rozměr: 800 x 1970 mm Pro příčku SDK tl. 150 mm	L		4	2				6
			P		5	1				6
		Pro příčku SDK tl. 100 mm	L		1					1
			P							
		Pro zdivo z broušených cihelných bloků tl. 250 mm	L		2	3				5
			P		5					5
		Pro zdivo z pálených cihelných bloků tl. 150 mm	L							
			P			1				1

! PŘED VÝROBOU NUTNO ROZMĚRY VŠECH VÝROBKŮ ZAMĚŘIT NA STAVBĚ !

VÝPIS ZÁMEČNICKÝCH VÝROBKŮ - ZÁRUBNĚ

OZN.	SCHEMA	POPIS		POČET 1 PP	1 NP	2 NP	3 NP	4 NP	S	Σ
T 15	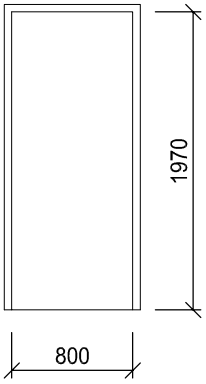	Zárubeň z žárově pozinkovaného plechu tl. min. 1,3 mm, pro dveře jednokřídlové otvíravé s polodrážkou, včetně těsnění do drážky a nátěru reaktivní základovou barvou. Povrchová úprava: - 2 x syntetický nátěr dle barevného řešení Požární specifikace: EW 30/DP3 Rozměr: 800 x 1970 mm Pro zdivo z pálených cihelných bloků tl. 150 mm	L							
			P	1						1
T 17	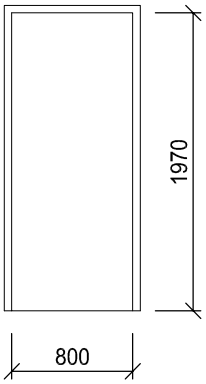	Zárubeň z žárově pozinkovaného plechu tl. min. 1,3 mm, pro dveře jednokřídlové otvíravé s polodrážkou, včetně těsnění do drážky a nátěru reaktivní základovou barvou. Povrchová úprava: - 2 x syntetický nátěr dle barevného řešení Požární specifikace: EI 30/DP3 Rozměr: 800 x 1970 mm Pro zdivo z broušených cihelných bloků tl. 250 mm	L		1				1
			P		1					1
T 19 T 20 T 22	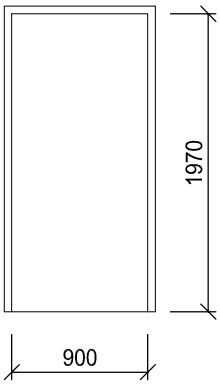	Zárubeň z žárově pozinkovaného plechu tl. min. 1,3 mm, pro dveře jednokřídlové otvíravé s polodrážkou, včetně těsnění do drážky a nátěru reaktivní základovou barvou. Povrchová úprava: - 2 x syntetický nátěr dle barevného řešení Rozměr: 900 x 1970 mm Pro příčku SDK tl. 150 mm	L		4				4
			P							

! PŘED VÝROBOU NUTNO ROZMĚRY VŠECH VÝROBKŮ ZAMĚŘIT NA STAVBĚ !

VÝPIS ZÁMEČNICKÝCH VÝROBKŮ - ZÁRUBNĚ

OZN.	SCHEMA	POPIS		POČET 1 PP	1 NP	2 NP	3 NP	4 NP	S	Σ
T 21	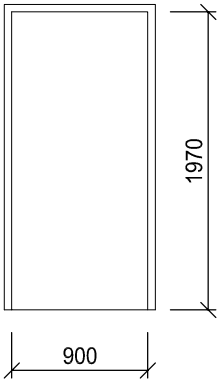	Zárubeň z žárově pozinkovaného plechu tl. min. 1,3 mm, pro dveře jednokřídlové otvíravé s polodrážkou, včetně těsnění do drážky a nátěru reaktivní základovou barvou. Povrchová úprava: - 2 x syntetický nátěr dle barevného řešení Požární specifikace: EW 30/DP3 Rozměr: 900 x 1970 mm								
		Pro zdivo z pálených cihelných bloků tl. 150 mm	L							
			P	1						1
		Pro zdivo z broušených cihelných bloků tl. 250 mm	L	1						1
			P							
T 23 T 24	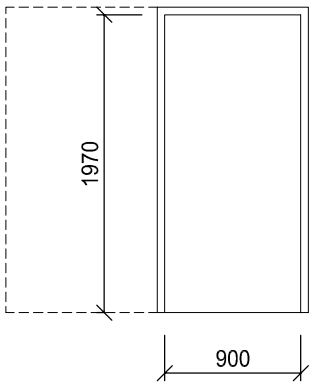	Zárubeň z žárově pozinkovaného plechu, pro posuvné dveře ve zdi jdoucí. Zárubeň s klecí pro zajíždění dveří a s tlumeným dorazem na protější straně. V horní části je po celé délce zárubně kastlík s kolejnicí. Základní nátěr reaktivní základovou barvou. Velikost ústí zárubně upravit dle skutečnosti. Povrchová úprava: - 2 x syntetický nátěr v barvě dle barevného řešení Rozměr: 900 x 1970 mm								
		Pro příčku SDK tl. 150 mm	KS		4	1				5
T 25	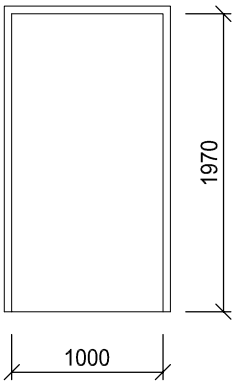	Zárubeň z žárově pozinkovaného plechu tl. min. 1,3 mm, pro dveře jednokřídlové otvíravé s polodrážkou, včetně těsnění do drážky a nátěru reaktivní základovou barvou. Povrchová úprava: - 2 x syntetický nátěr dle barevného řešení Požární specifikace: EI 30/DP3 Rozměr: 1000 x 1970 mm								
		Pro betonovou stěnu tl. 250 mm	L	1						1
			P							

! PŘED VÝROBOU NUTNO ROZMĚRY VŠECH VÝROBKŮ ZAMĚŘIT NA STAVBĚ !

VÝPIS ZÁMEČNICKÝCH VÝROBKŮ - ZÁRUBNĚ

OZN.	SCHEMA	POPIS		POČET 1 PP	1 NP	2 NP	3 NP	4 NP	S	Σ
T 26 T 27 T 28 T 31 T 36	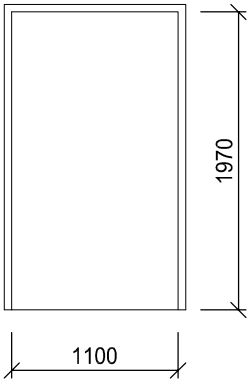	Zárubeň z žárově pozinkovaného plechu tl. min. 1,3 mm, pro dveře jednokřídlové otvíravé s polodrážkou, včetně těsnění do drážky a nátěru reaktivní základovou barvou. Povrchová úprava: - 2 x syntetický nátěr dle barevného řešení Rozměr: 1100 x 1970 mm								
		Pro příčku SDK tl. 150 mm	L			2				2
			P			2				2
		Pro příčku SDK tl. 200 mm	L		1					1
			P							
T 29 T 30	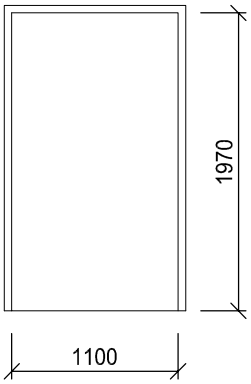	Zárubeň z žárově pozinkovaného plechu tl. min. 1,3 mm, pro dveře jednokřídlové otvíravé s polodrážkou, včetně těsnění do drážky a nátěru reaktivní základovou barvou. Povrchová úprava: - 2 x syntetický nátěr dle barevného řešení Požární specifikace: EI 30/DP3 Rozměr: 1100 x 1970 mm								
		Pro zdivo z cihel plných pálených tl. 180 mm	L							
			P				1	1		2
		Pro keramické zdivo tl. 150 mm	L							
			P			1				1
T 32	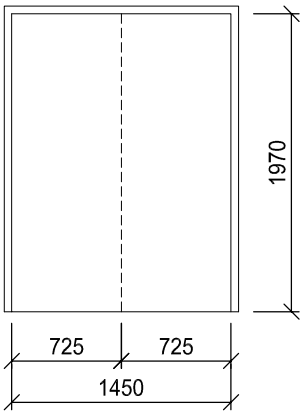	Zárubeň z žárově pozinkovaného plechu tl. min. 1,3 mm, pro dveře jednokřídlové otvíravé s polodrážkou, včetně těsnění do drážky a nátěru reaktivní základovou barvou. Povrchová úprava: - 2 x syntetický nátěr dle barevného řešení Požární specifikace: EW 30/DP3 Rozměr: 1450 x 1970 mm								
		Pro zdivo z broušených cihelných bloků tl. 250 mm	L	2						2
			P							

! PŘED VÝROBOU NUTNO ROZMĚRY VŠECH VÝROBKŮ ZAMĚŘIT NA STAVBĚ !

VÝPIS ZÁMEČNICKÝCH VÝROBKŮ - ZÁRUBNĚ

OZN.	SCHEMA	POPIS		POČET 1 PP	1 NP	2 NP	3 NP	4 NP	S	Σ
T 33	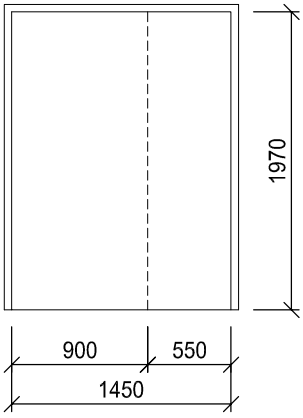	Zárubeň z žárově pozinkovaného plechu tl. min. 1,3 mm, pro dveře jednokřídlové otvíravé s polodrážkou, včetně těsnění do drážky a nátěru reaktivní základovou barvou. Povrchová úprava: - 2 x syntetický nátěr dle barevného řešení Požární specifikace: EI 30/DP3 Rozměr: 1450 x 1970 mm	L	1						1
		Pro zdivo z broušených cihelných bloků tl. 250 mm	P							
T 35	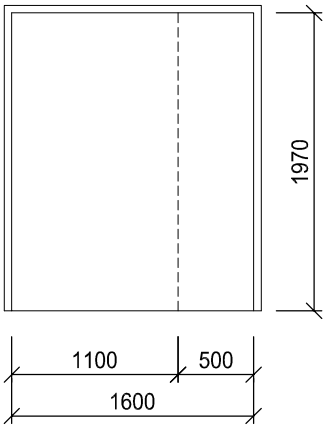	Zárubeň z žárově pozinkovaného plechu tl. min. 1,3 mm, pro dveře jednokřídlové otvíravé s polodrážkou, včetně těsnění do drážky a nátěru reaktivní základovou barvou. Povrchová úprava: - 2 x syntetický nátěr dle barevného řešení Požární specifikace: EI 30/DP3 Rozměr: 1600 x 1970 mm	L			1				1
		Pro zdivo z pálených cihelných bloků tl. 150 mm	P							

! PŘED VÝROBOU NUTNO ROZMĚRY VŠECH VÝROBKŮ ZAMĚŘIT NA STAVBĚ !